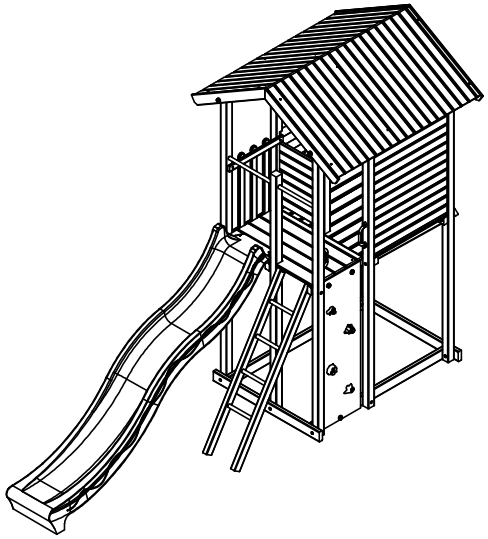

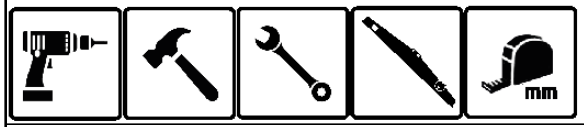

14X	Ø4.5x50	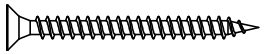	9X	M8x100	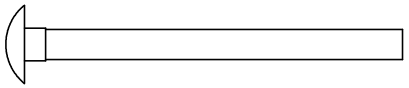
12X	Ø4.5x60	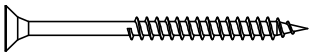	7X	M8x110	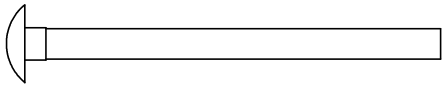
2X	Ø5x30	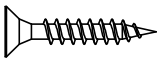	3X	M8x140	
1X	M7x50	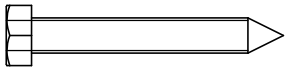	2X	M8x160	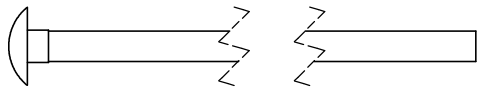
16X	35mm		1X	M7x70	
34X	Rondel M8	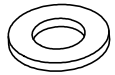			
80X	50mm	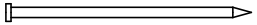	12X	M8x50	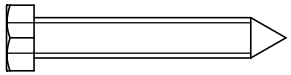
23X	Moer M8	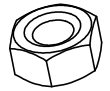			
24X	Ø4.5x30	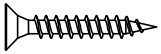	1X	M8x55	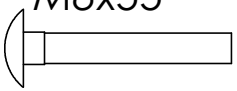
5X	Doppot wit				
11X	Ø4.5x40	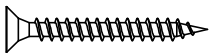	1X	M8x90	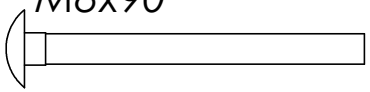
5X	Dopdeksel wit				

650	MONTAGEHANDLEIDING NOTICE DE MONTAGE	Boomhut Refuge	Pag.: 1/14 Datum: 9/06/2026	HOUTLAND GARDEN BV Eegene 45 B-9200 Dendermonde +32 (0) 52 42 26 06 www.houtland.be

29X Siermoerkap M8 	1X N1 Vloerligger 70x45x1090 	1X D Lange poot 68x68x2805 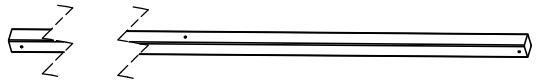
4X Inslagmoer M10 	1X I Schoor 35x57x1500 	1X E Korte poot 68x68x2300 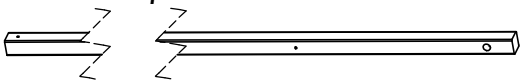
4X Inbusbout M10x30 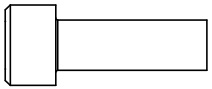	1X L Grond 35x95x1190 	1X M Grond 35x95x1190 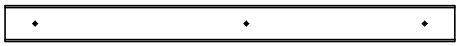
6X 78x15x1.5 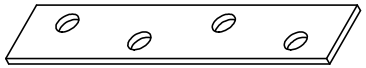	4X Sierlat dak 16x95x952 	1X H Ronde stok Ø30x1040 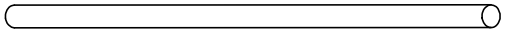
1X 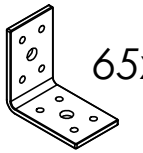 65x65x40x4	1X N2 Vloerligger 70x45x1090 	2X K Grond 35x95x1527 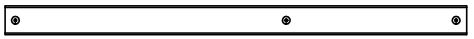
6X AB Dakdrager 35x57x850 	1X F Lange poot 68x68x2805 	7X T Vloer 22x95x970 
1X A1 Lange poot 68x68x2805 	1X C Lange poot 68x68x2805 	2X V Vloer 22x95x826 
1X A2 Lange poot 68x68x2805 	1X G Lange poot 68x68x2805 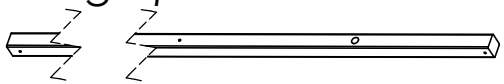	1X U Vloer 22x95x970 

HOUTLAND GARDEN BV
Eegene 45
B-9200 Dendermonde
+32 (0) 52 42 26 06
www.houtland.be

1X **AQ** traparm 45x70x1650 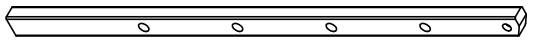	14X **J2** Planchet achterwand 16x95x995 	1X **S** 45x70x1285 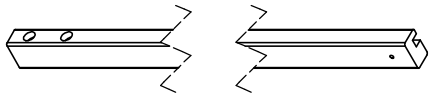
1X **AR** traparm 45x70x1650 	1X **R2** Schoor achterkant 35x35x1393 	1X **AO** 22x95x1090 
4X **AP** Sporten Ø30x320 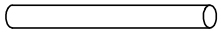	28X **J1** Planchet zijwand 16x95x860 	1X **X** balustrade 22x57x600 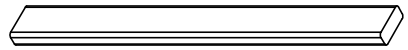
2X **P** Vloerligger 45x70x641 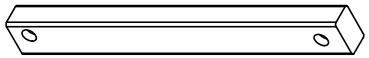	2X **R1** Schoor zijkant 35x35x1207 	3X **W** balustrade 22x57x800 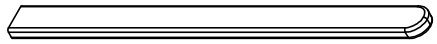
1X **Q** Vloerligger 45x70x641 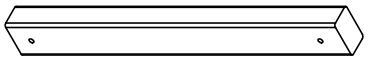	36X **L** Dakplanchet 16x95x920 	4X **Y** Balustradeblokje 16x95x79 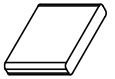
3X **T1** Vloer 22x120x963 	2X Dakplanchet kort 16x33x920 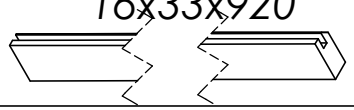	2X **Y3** Afwerking klimmuur 16x95x1260 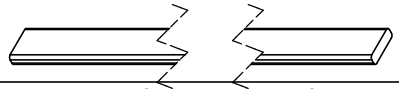
1X **T2** Vloer 22x120x963 	4X verbindingslat dak 16x57x1597 	2X handvat 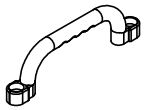
1X **T3** Vloer 22x57x963 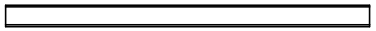	7X **J3** voorwandplanchet 16x95x524 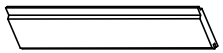	4X Dopdeksel handvat 

650	MONTAGEHANDLEIDING NOTICE DE MONTAGE	Boomhut Refuge	Pag.: 3/14 Datum: 9/06/2026	HOUTLAND GARDEN BV Eegene 45 B-9200 Dendermonde +32 (0) 52 42 26 06 www.houtland.be

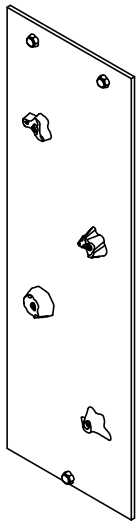

1X

klimmuurwand
12x495x1375

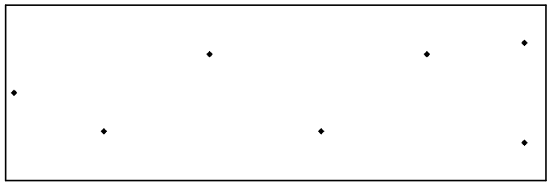

1X

Klimgreep



1X

Klimgreep



1X

Klimgreep



1X

Klimgreep



1X

Glijbaan

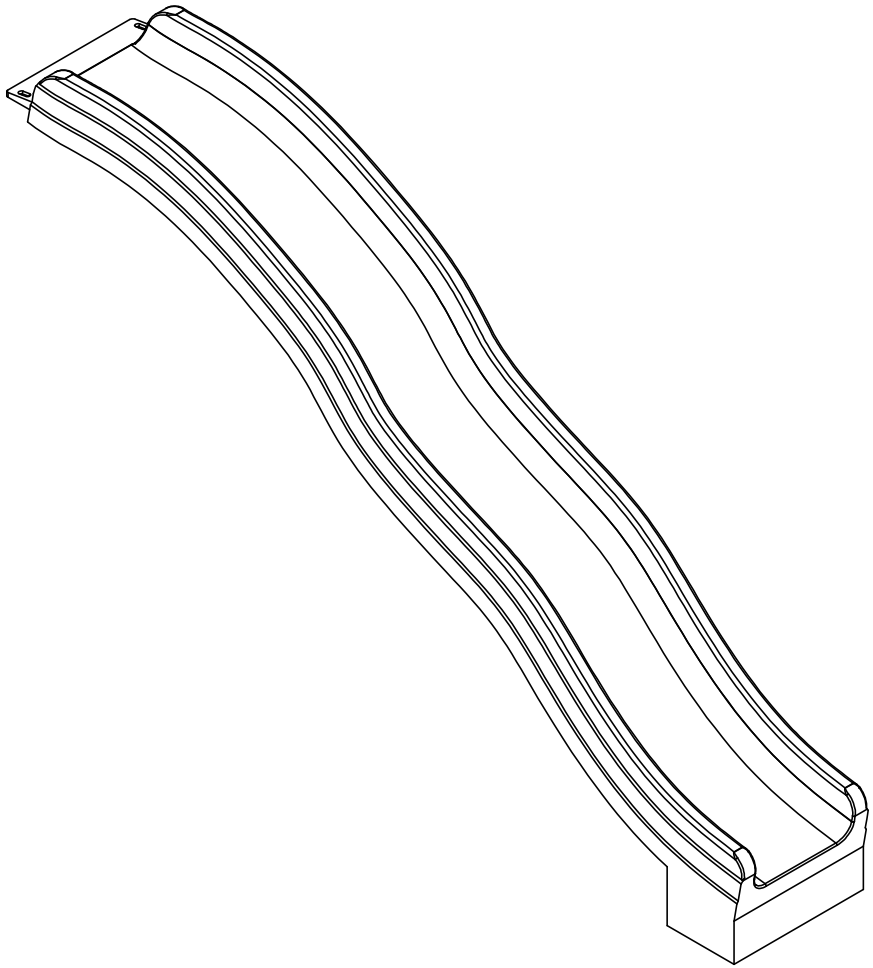

650

MONTAGEHANDLEIDING
NOTICE DE MONTAGE

Boomhut
Refuge

Datum: 9/06/2026

HOUTLAND GARDEN BV
Eegene 45
B-9200 Dendermonde
+32 (0) 52 42 26 06
www.houtland.be

8x
4,5 x 30

1

Verbindingsplaat78x15mm
2x

Dakdrager AB

Ø4,5x30

Ø4,5x30

1x
M7 x 70

1x
M8 x 110

2x
M8 x 100

1x
M8 x 140

2 **achter frame**

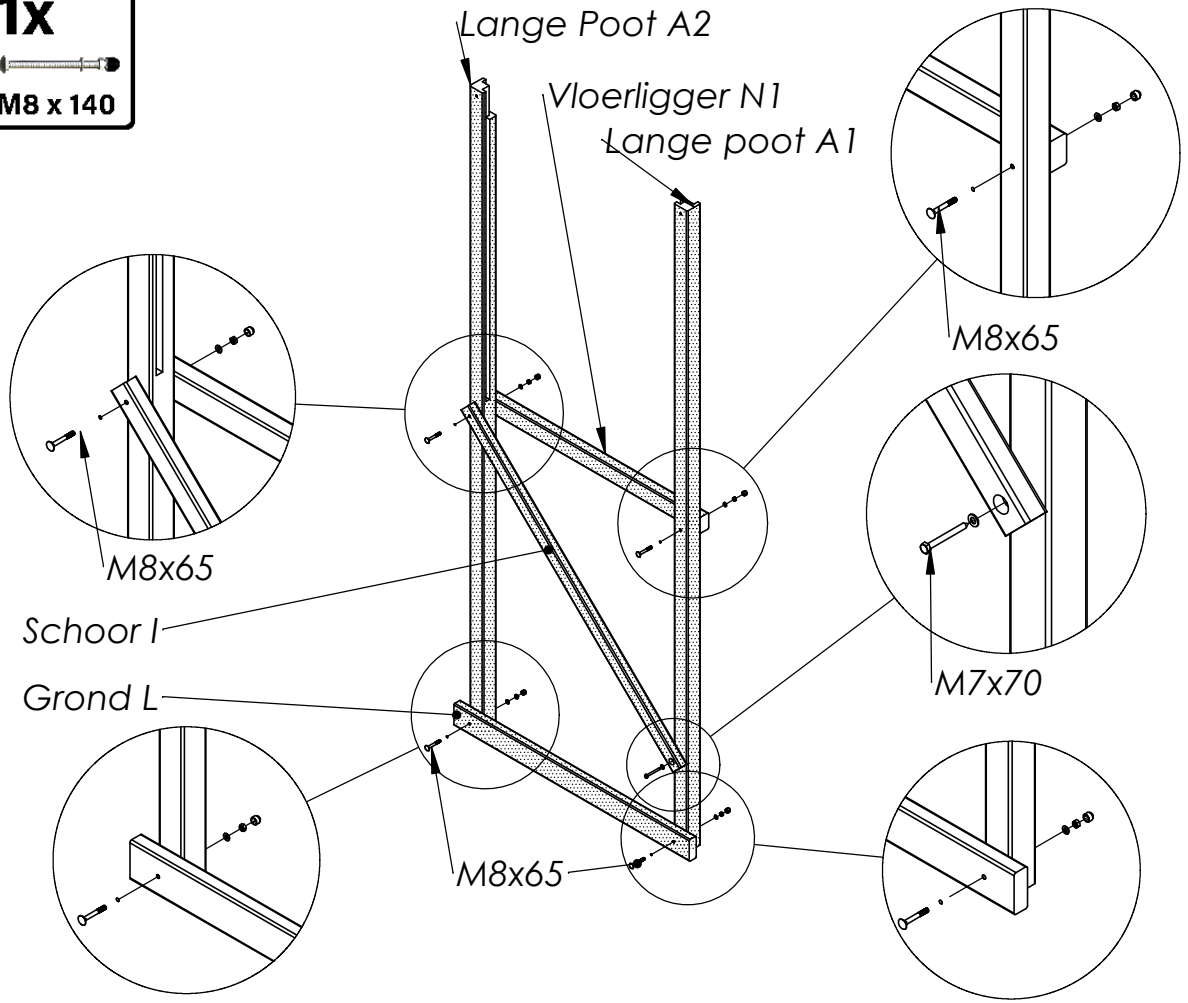

650	MONTAGEHANDLEIDING NOTICE DE MONTAGE	Boomhut Refuge	Pag.: 5/14 Datum: 9/06/2026	HOUTLAND GARDEN BV Eegene 45 B-9200 Dendermonde +32 (0) 52 42 26 06 www.houtland.be

2x

M8 x 110

3 achter frame

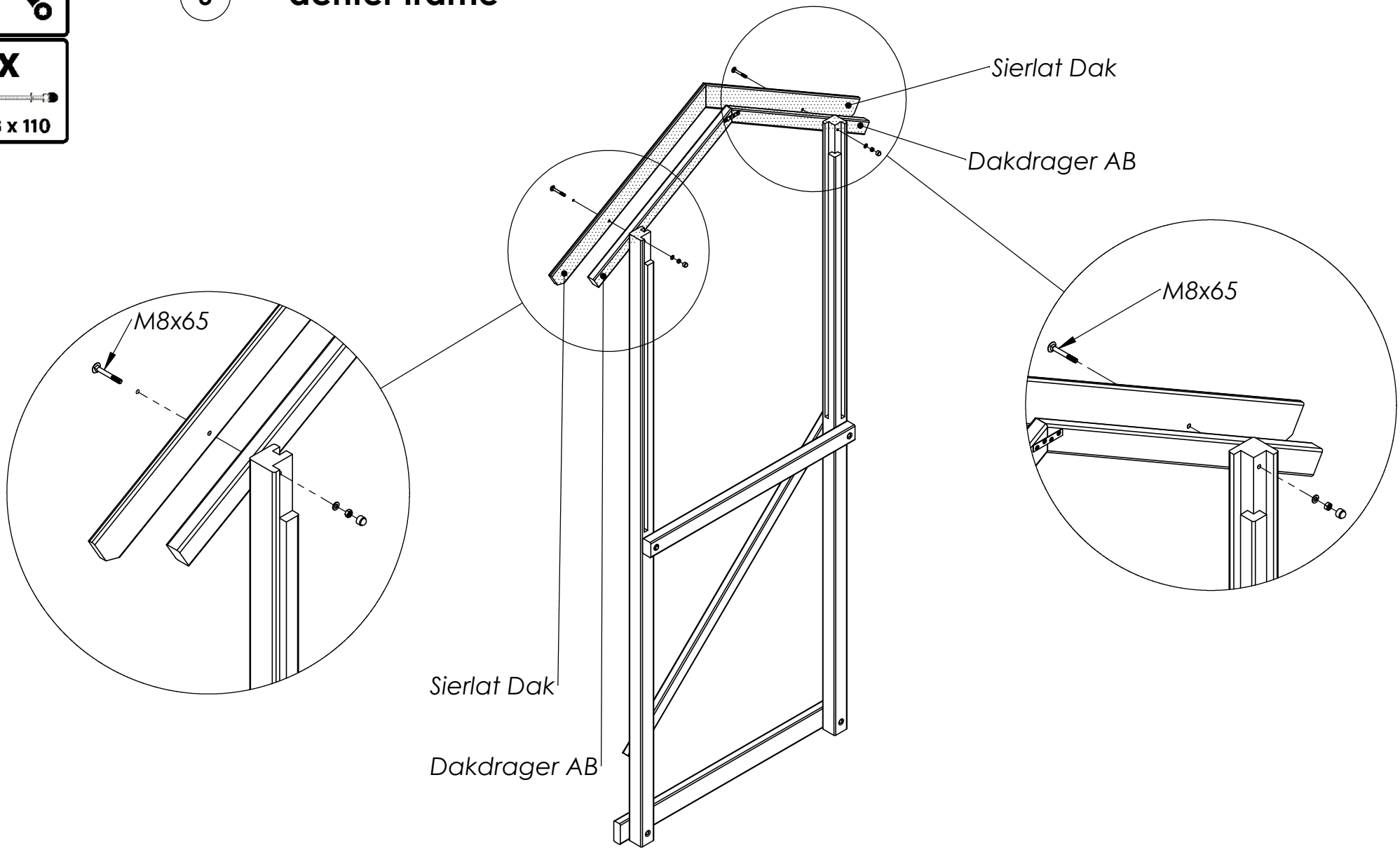

HOUTLAND GARDEN BV
Eegene 45
B-9200 Dendermonde
+32 (0) 52 42 26 06
www.houtland.be

4 Midden frame

4x
M8 x 110

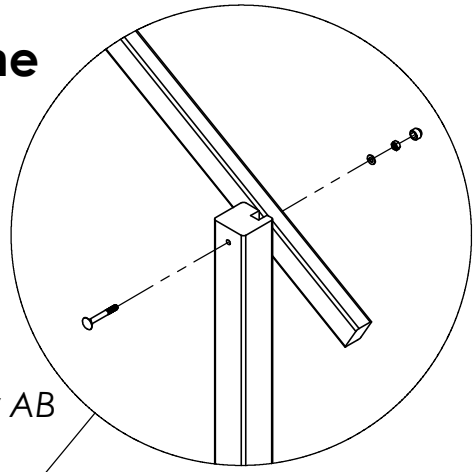

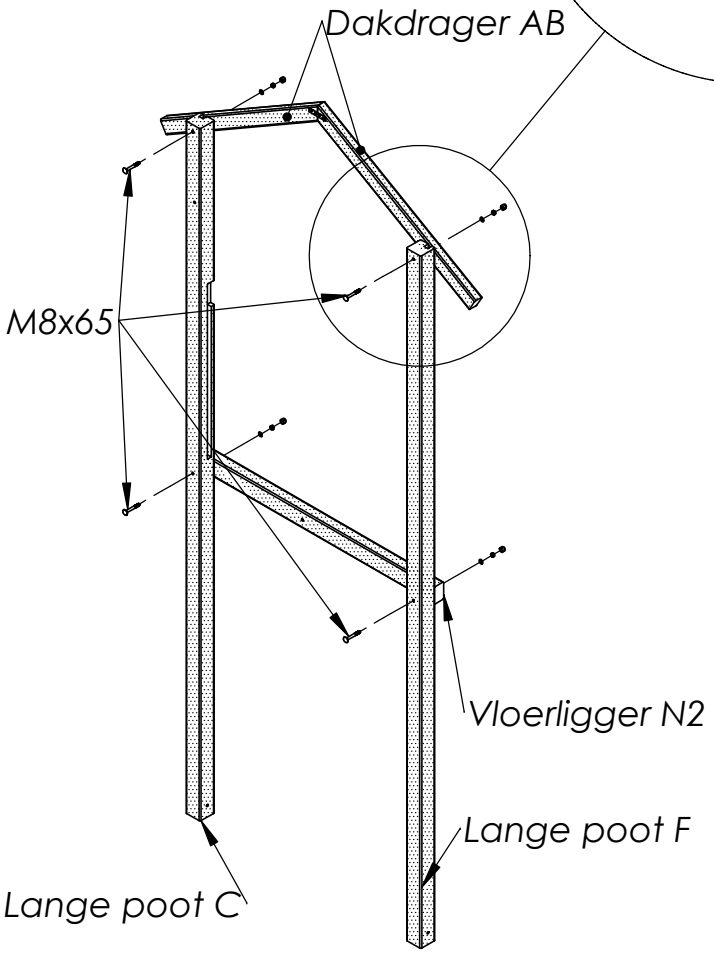

5 Voor frame

2x
M8 x 140

3x
M8 x 100

5a

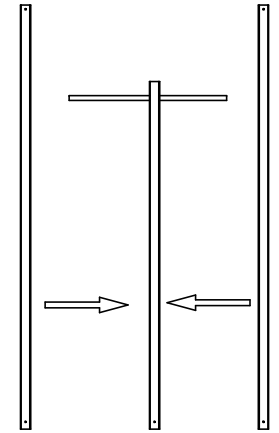

5b

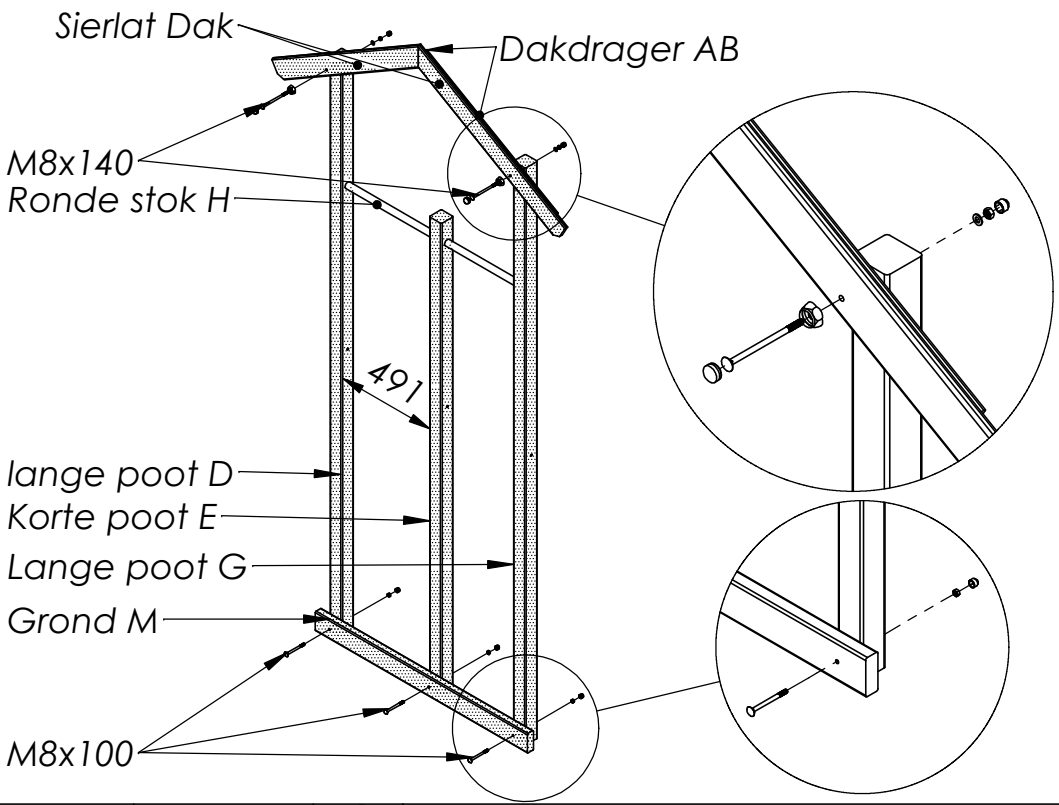

650	MONTAGEHANDLEIDING NOTICE DE MONTAGE	Boomhut Refuge	Pag.: 7/14 Datum: 9/06/2026	HOUTLAND GARDEN BV Eegene 45 B-9200 Dendermonde +32 (0) 52 42 26 06 www.houtland.be

6

2x
M8 x 100

2x
M8 x 50

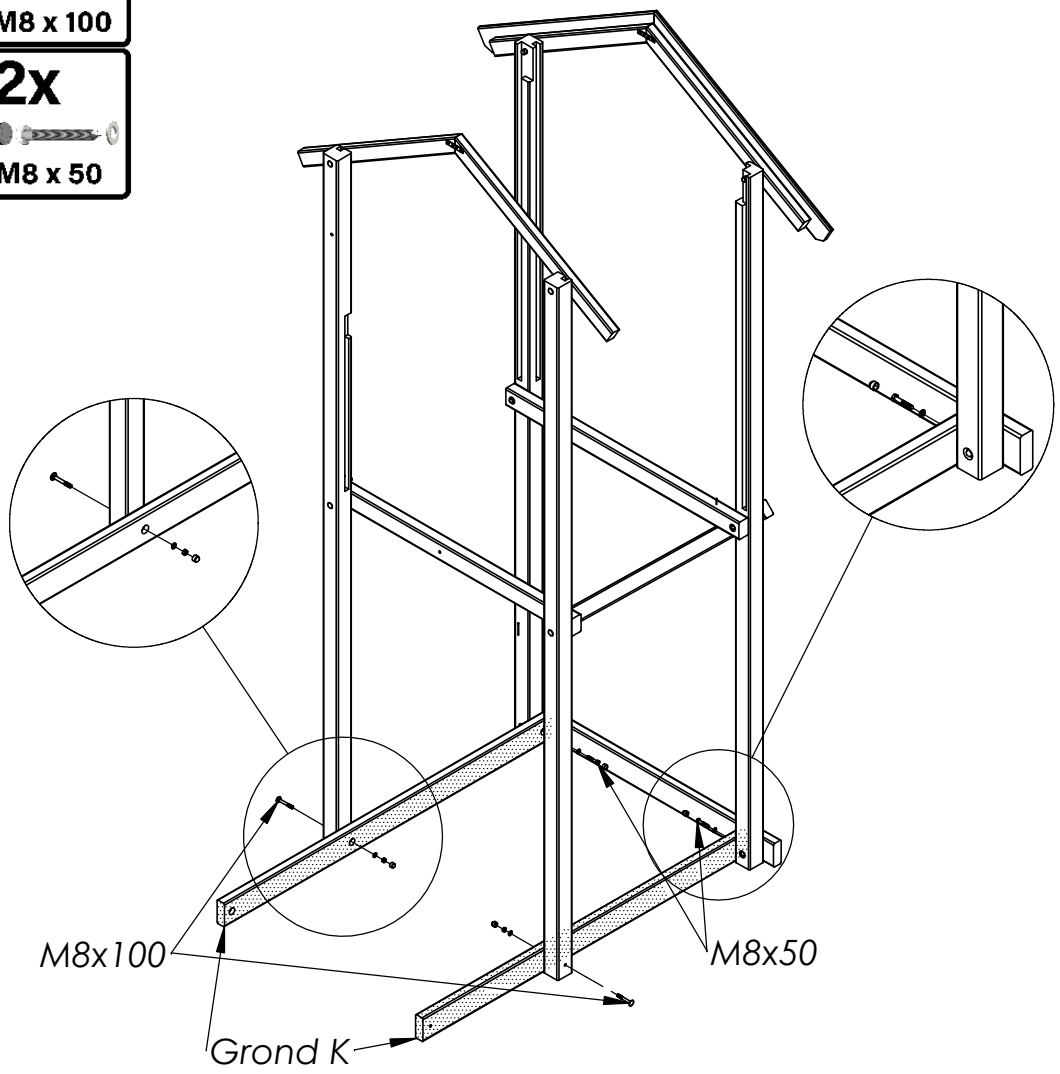

7

2x
4,5 x 40

1x
M8 x 90

1x
M8 x 100

1x
M8 x 55

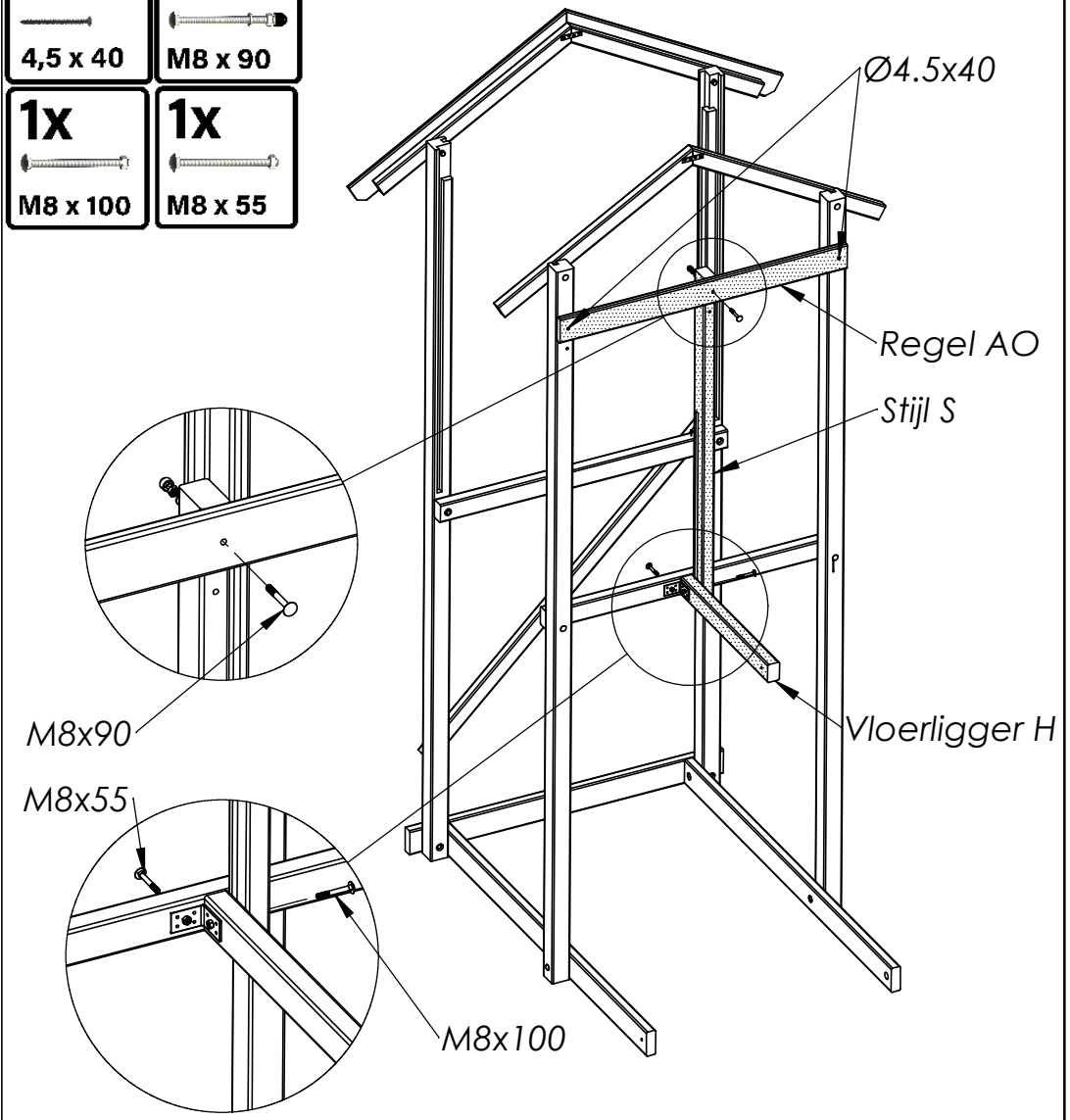

650	MONTAGEHANDLEIDING NOTICE DE MONTAGE	Boomhut Refuge	Pag.: 8/14 Datum: 9/06/2026	HOUTLAND GARDEN BV Eegene 45 B-9200 Dendermonde +32 (0) 52 42 26 06 www.houtland.be

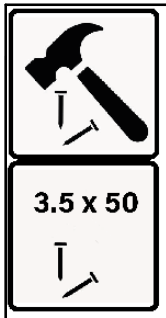

8

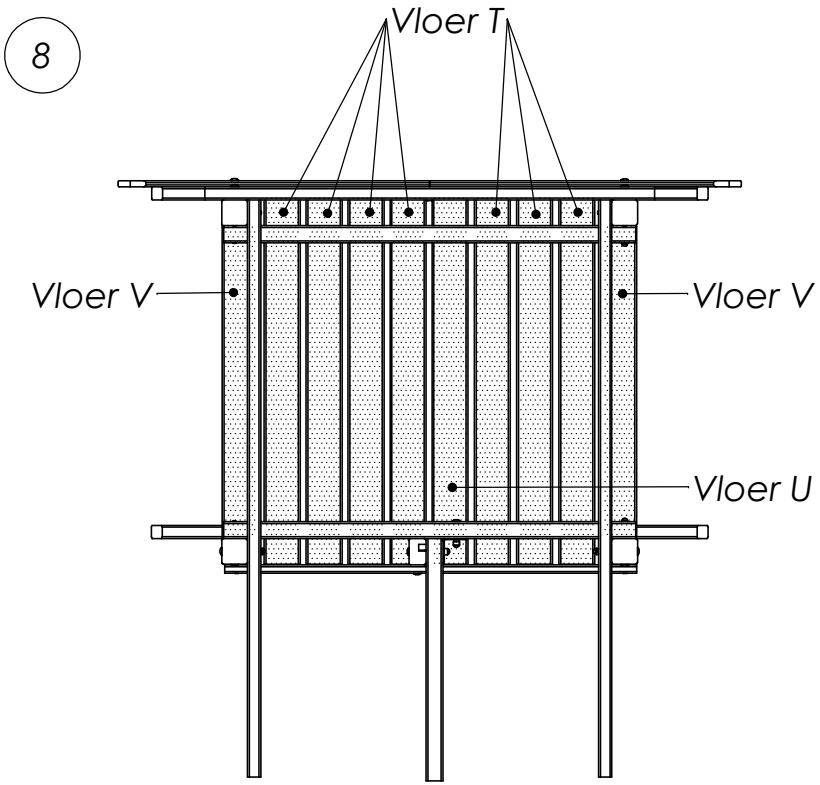

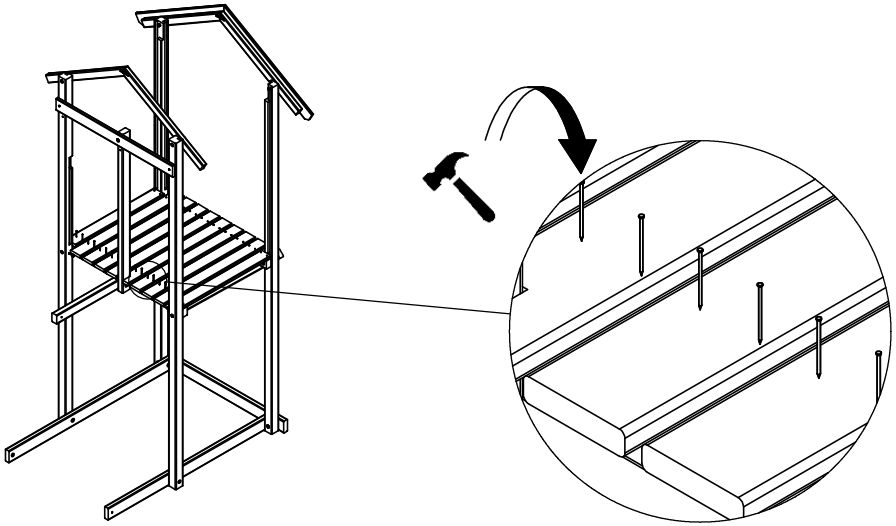

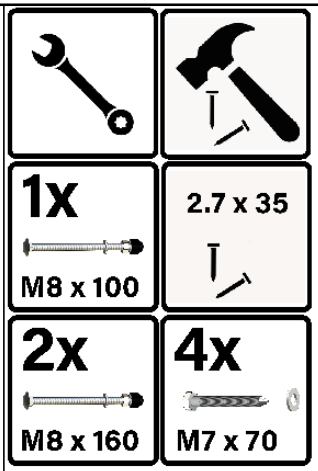

9

a

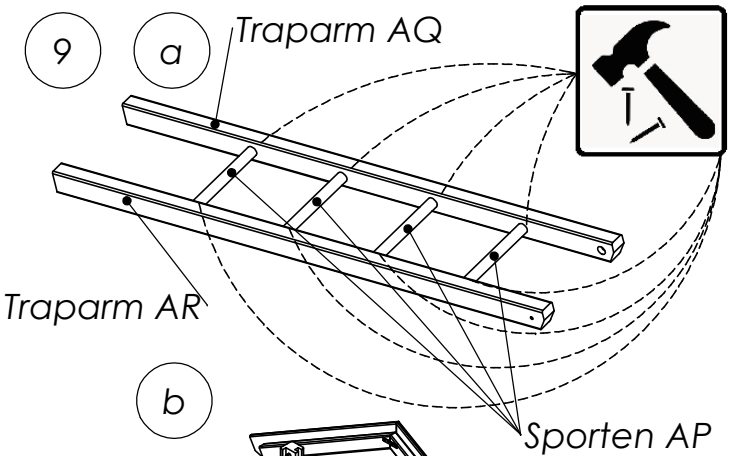

b

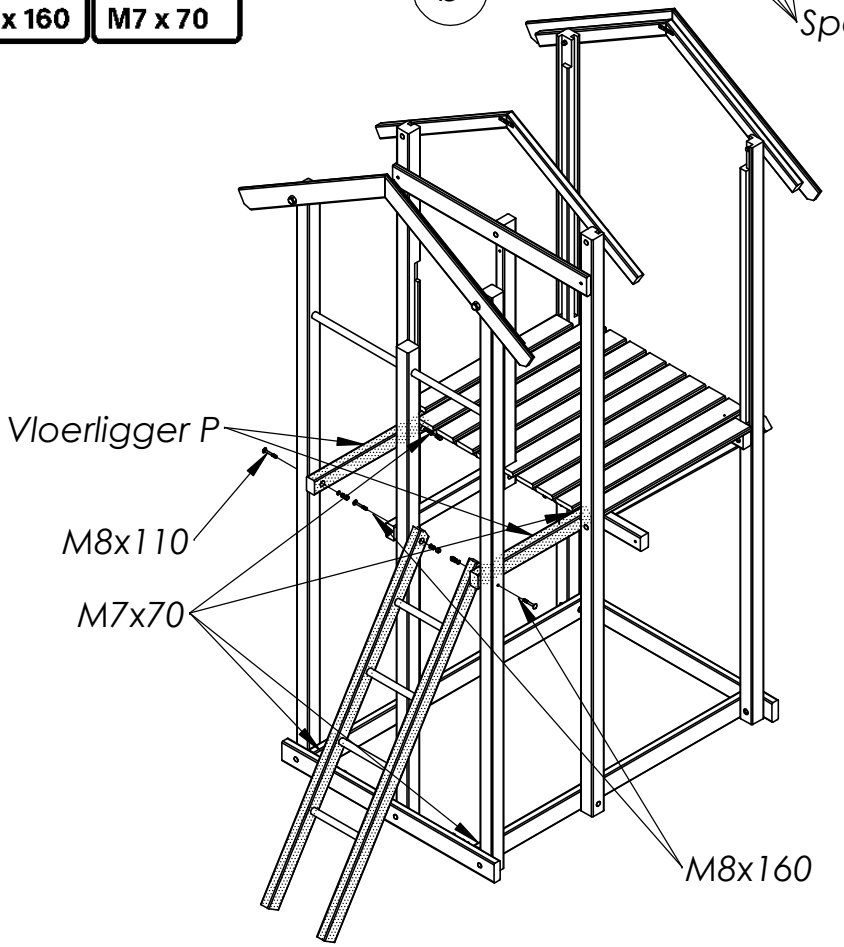

650	MONTAGEHANDLEIDING NOTICE DE MONTAGE	Boomhut Refuge	Pag.: 9/14 Datum: 9/06/2026	HOUTLAND GARDEN BV Eegene 45 B-9200 Dendermonde +32 (0) 52 42 26 06 www.houtland.be

3.5 x 50

10

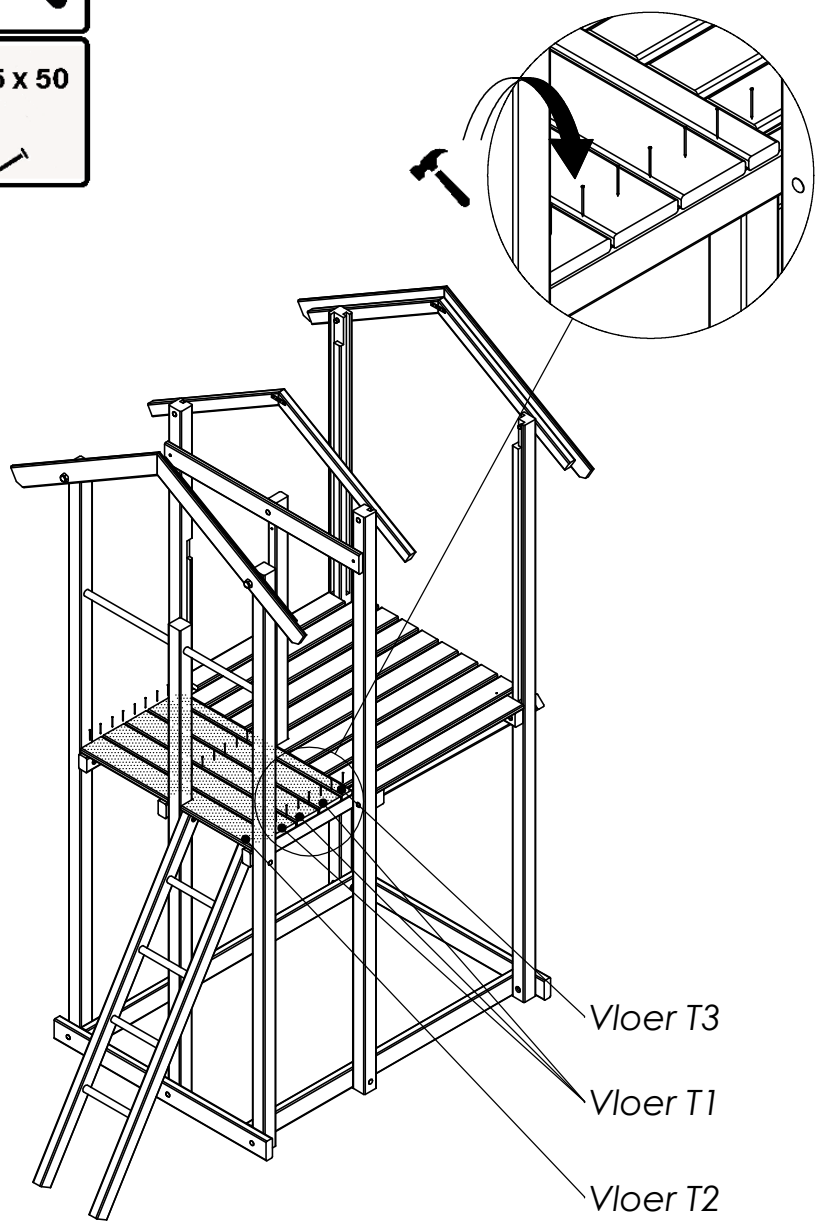

11

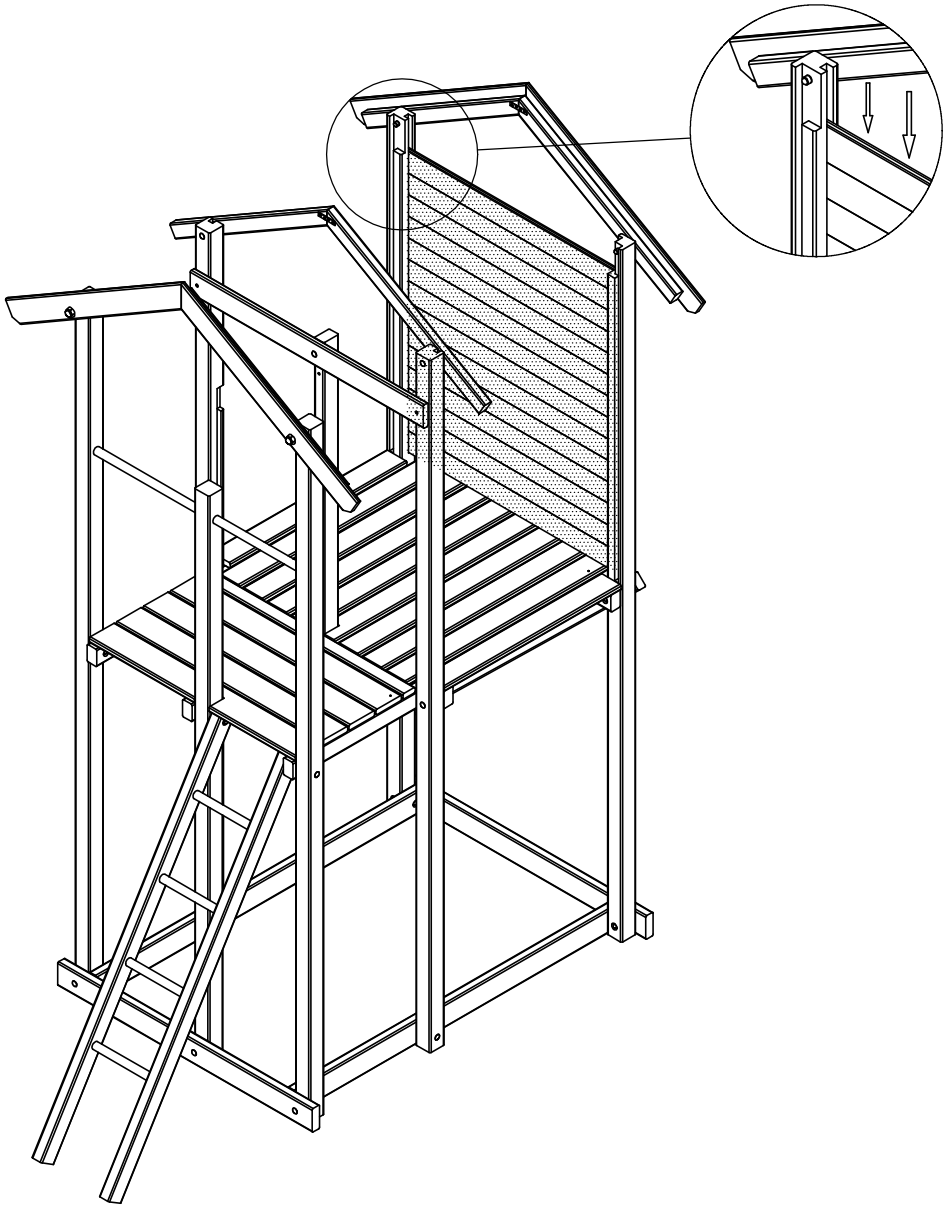

650	MONTAGEHANDLEIDING NOTICE DE MONTAGE	Boomhut Refuge	Pag.: 10/14 Datum: 9/06/2026	HOUTLAND GARDEN BV Eegene 45 B-9200 Dendermonde +32 (0) 52 42 26 06 www.houtland.be

Ø4mm

6x

4,5 x 50

12

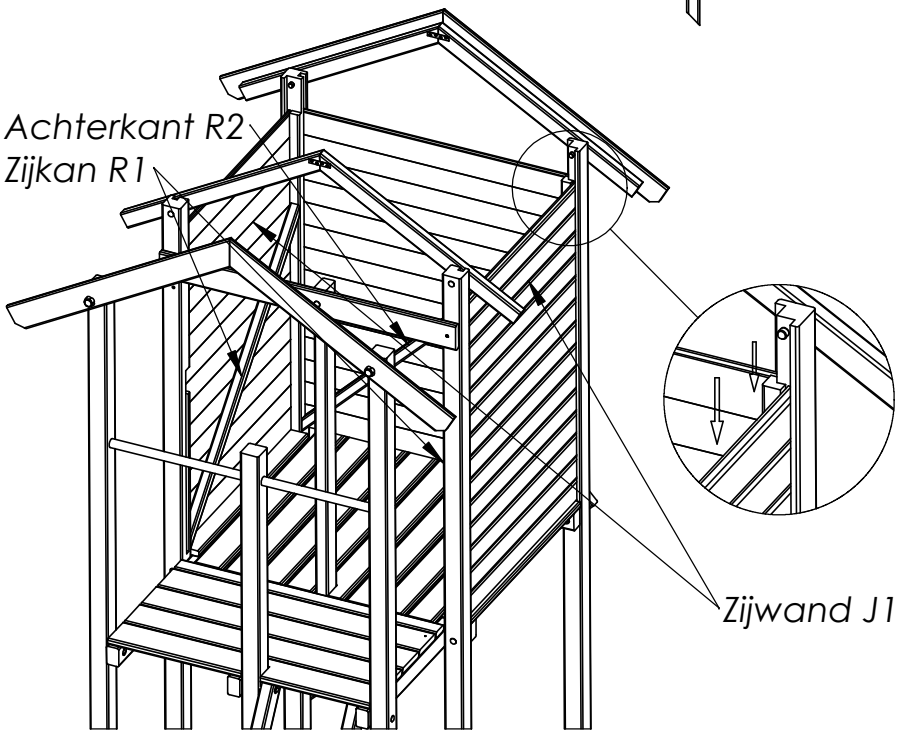

Ø4mm

12x

4,5 x 60

13

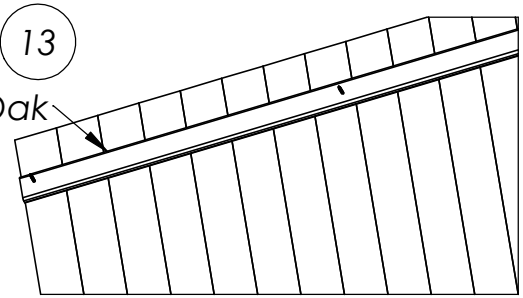

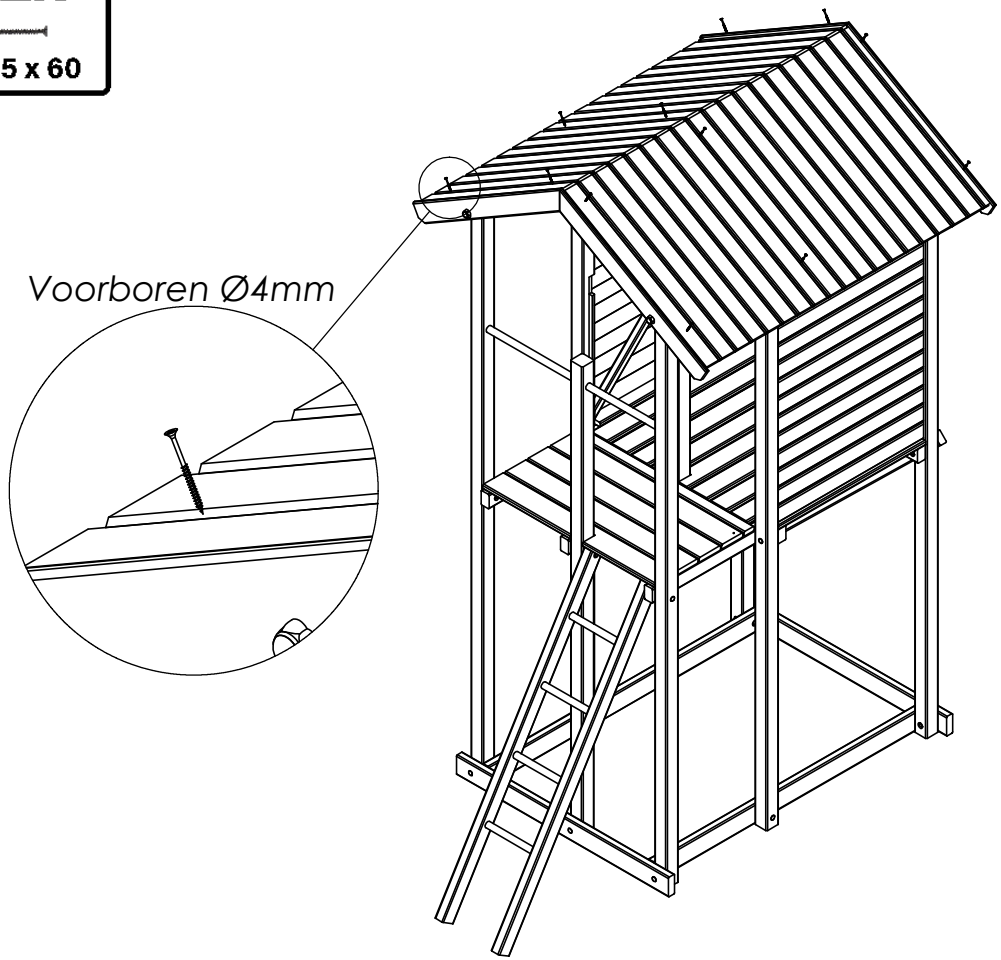

650	MONTAGEHANDLEIDING NOTICE DE MONTAGE	Boomhut Refuge	Pag.: 11/14 Datum: 9/06/2026	HOUTLAND GARDEN BV Eegene 45 B-9200 Dendermonde +32 (0) 52 42 26 06 www.houtland.be

14

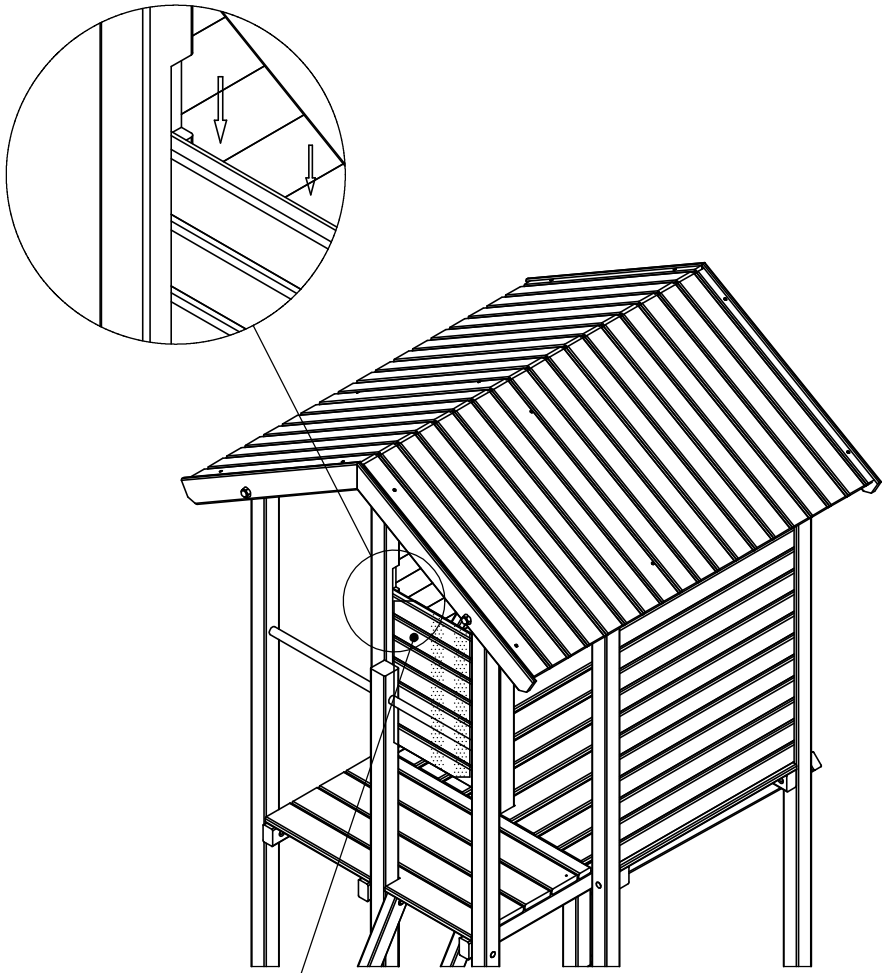

Voorwand J3

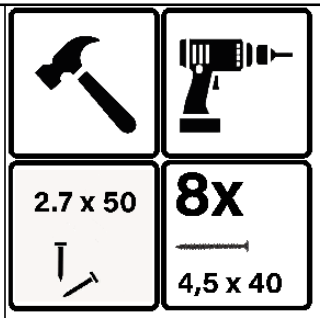

15

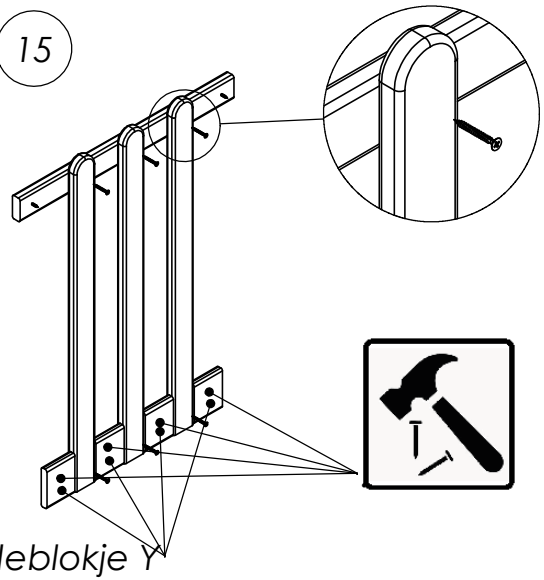

Balustradeblokje Y

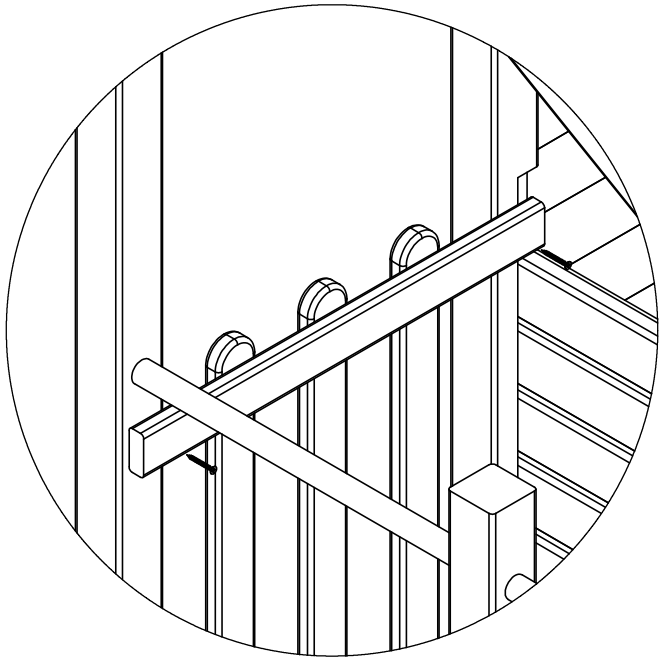

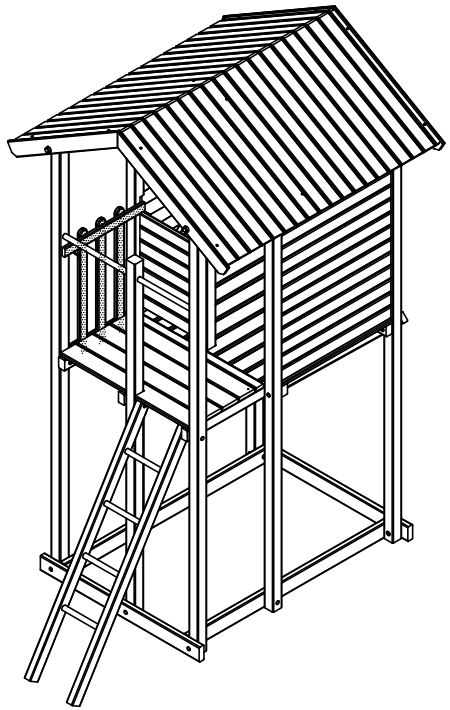

650	MONTAGEHANDLEIDING NOTICE DE MONTAGE	Boomhut Refuge	Pag.: 12/14 Datum: 9/06/2026	mm	HOUTLAND GARDEN BV Eegene 45 B-9200 Dendermonde +32 (0) 52 42 26 06 www.houtland.be







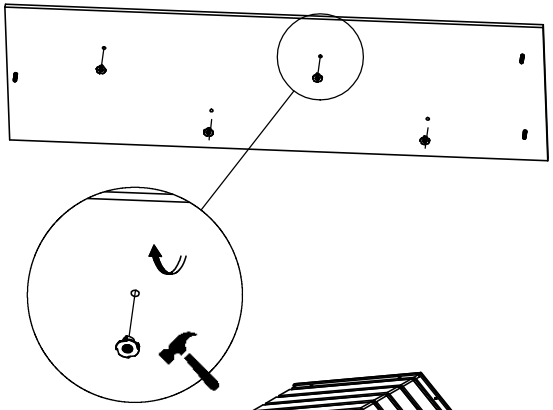

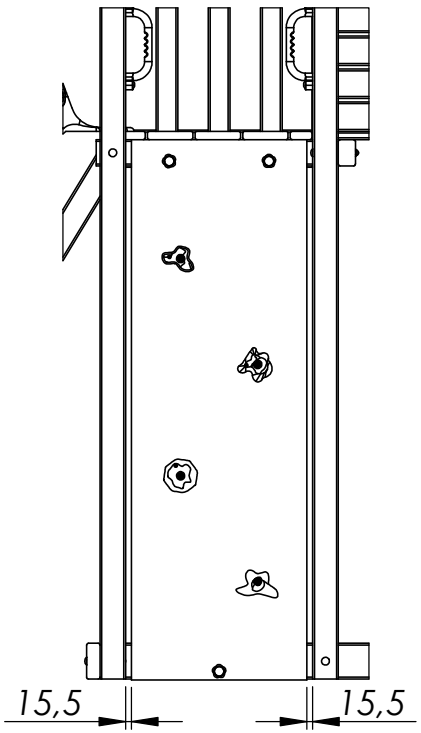

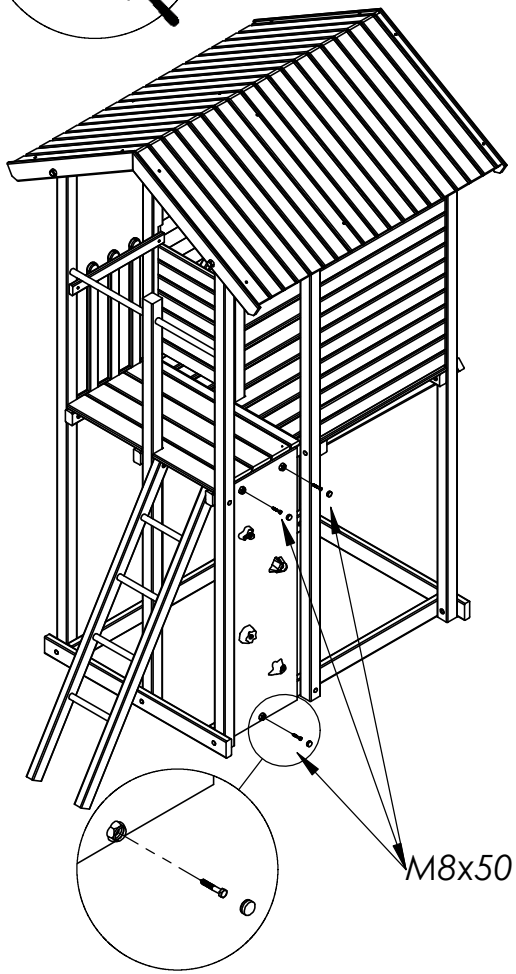





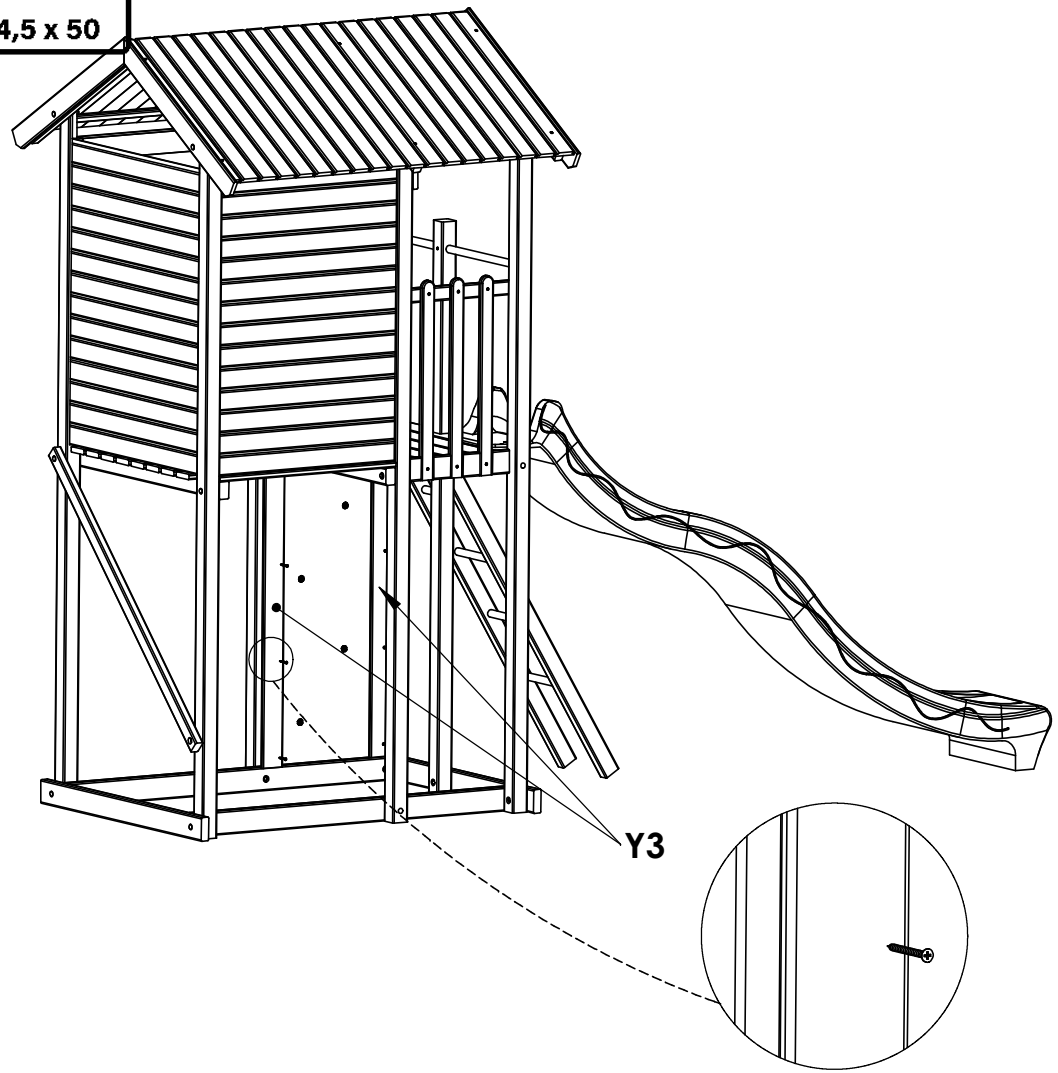

650	MONTAGEHANDLEIDING NOTICE DE MONTAGE	Boomhut Refuge	Pag.: 13/14 Datum: 9/06/2026	HOUTLAND GARDEN BV Eegene 45 B-9200 Dendermonde +32 (0) 52 42 26 06 www.houtland.be

2x

5 x 30

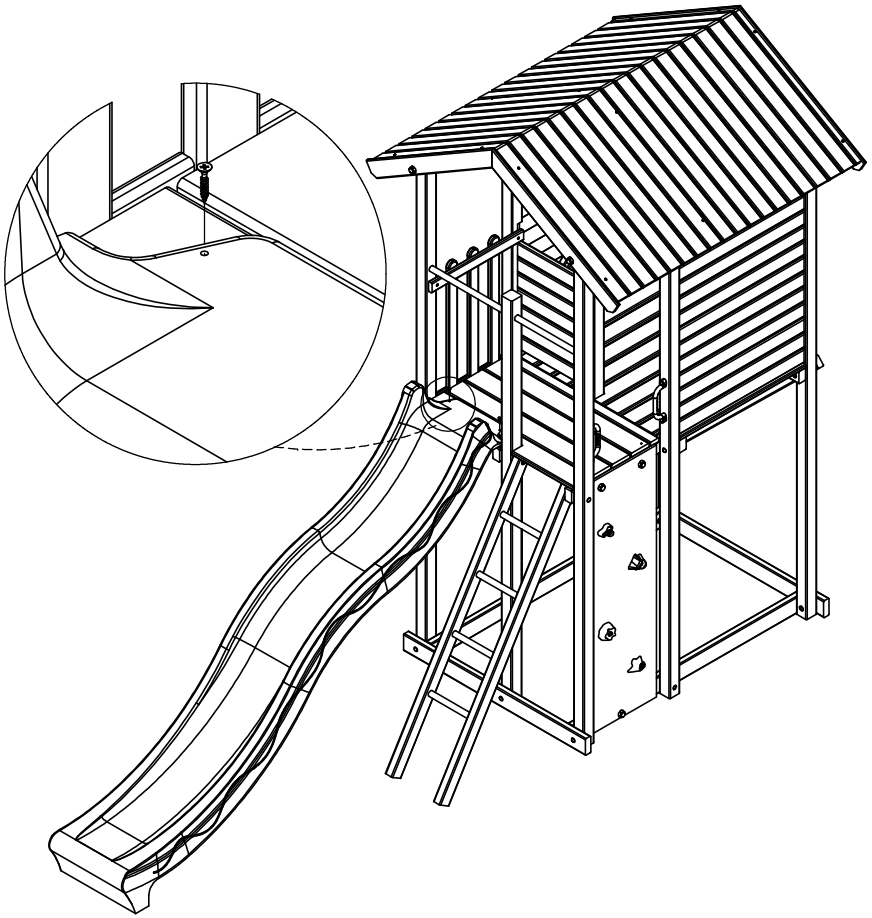



650

MONTAGEHANDLEIDING
NOTICE DE MONTAGE

Boomhut
Refuge

mm

Datum: 9/06/2026

HOUTLAND GARDEN BV
Eegene 45
B-9200 Dendermonde
+32 (0) 52 42 26 06
www.houtland.be