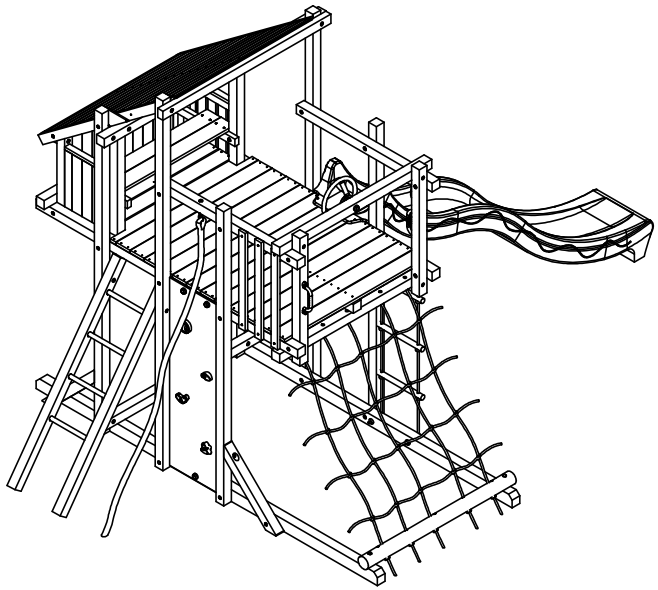

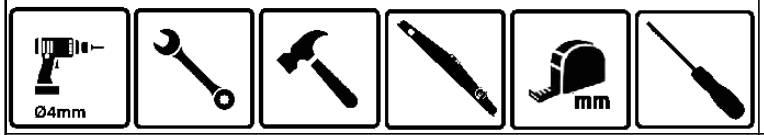

14X		Ø4,5x50
4X		Ø4,5x35
2X		Ø5x30
16X		Ø4x25
152X		Nagel 2.7x50

Siermoerkap M8

63X 

Siermoerkap M10

3X 

Inslagmoer M10

4X 

Moer M8

50X 

Moer M10

2X 

Houtbout M10X30

4X 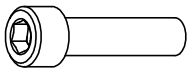

Rondel M8

63X 

Rondel M10

2X 

Metaalbout M10X110

1X 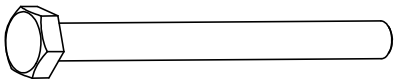

Houtbout M8X110

4X 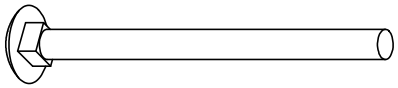

Houtbout M10X170

2X 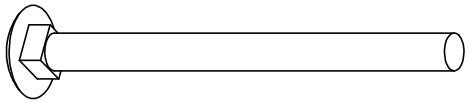

Houtbout M8X130

43X 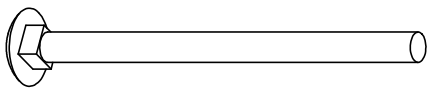

Houtdraadschroef M8X100

4X 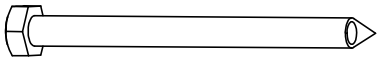

Houtbout M8X200

2X 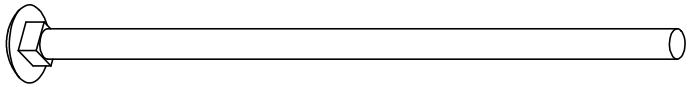

Houtdraadschroef M8X80

6X 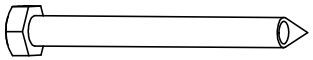

4X 

Houtdraadschroef M8X50

3X 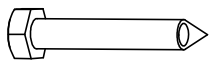

Oogbout M8x60

1X 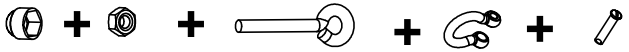

Hoekijzer

4X 

610	**MONTAGEHANDLEIDING** **NOTICE DE MONTAGE**	Speelhut Tour cabane	Pag.: 1/26 Datum: 14/11/2024	HOUTLAND GARDEN BV Eegene 45 B-9200 Dendermonde +32 (0) 52 42 26 06 www.houtland.be

1X **A**	68x68x2450 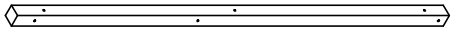	1X **J**	68x68x2300 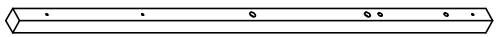	1X **R**	69x89x3000 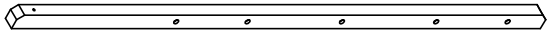
1X **B**	68x68x2815 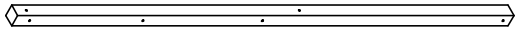	1X **K**	68x68x1195 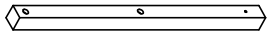	1X **S**	68x68x1450 
2X **C**	68x68x2240 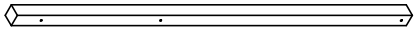	1X **L**	68x68x1195 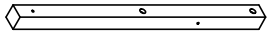	1X **T**	68x68x1450 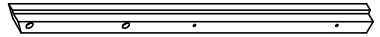
1X **D**	68x68x2381 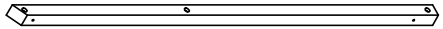	1X **M**	68x68x1340 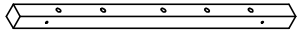	1X **V**	68x68x2160 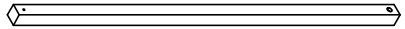
1X **E**	68x68x970 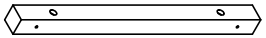	1X **Ai**	68x68x1340 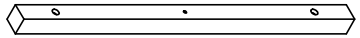	2X **X**	68x68x650 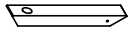
1X **F**	68x68x970 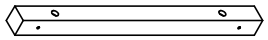	1X **N**	45x70x1480 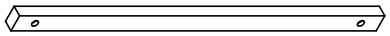	1X **Y**	68x68x650 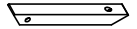
1X **G**	68x68x706 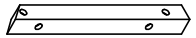	1X **O**	68x68x1950 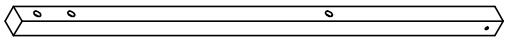	1X **Z**	68x68x1025 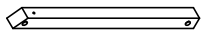
1X **H**	68x68x706 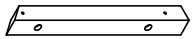	1X **P**	68x68x1950 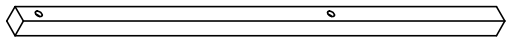	2X **AA**	35x57x535 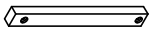
1X **I**	68x68x2300	1X **Q**	69x89x3000 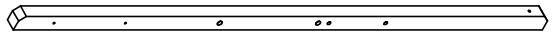	1X **AD**	68x68x2815 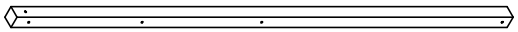

610	**MONTAGEHANDLEIDING** **NOTICE DE MONTAGE**	Speelhut Tour cabane	Pag.: 2/26 Datum: 14/11/2024	HOUTLAND GARDEN BV Eegene 45 B-9200 Dendermonde +32 (0) 52 42 26 06 www.houtland.be

1X **AB** Ø90x1300

2X **AC** 68x68x1600

4X **AJ** Ø30x415

1X **AK** 35x57x1385

3X **AG** 22x57x745

2X **AH** 22x120x1080

17X **AI** 16x95x1192

3X 22x120x1080

12X 22x120x1250

1X 22x120x1250

2X Handvat

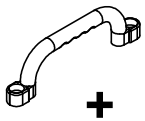

+

4X

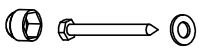

4X Klimgreep



1X Glijbaan

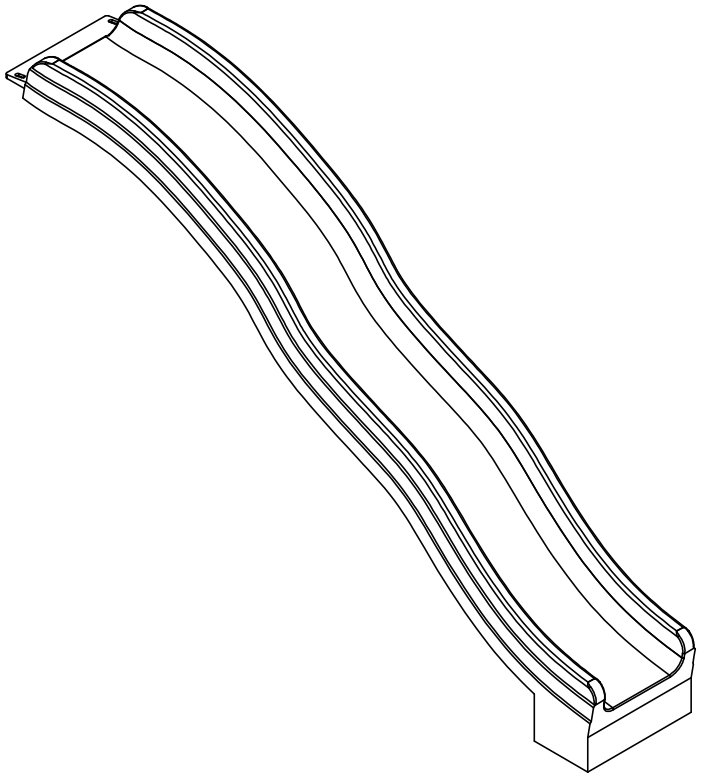

1X Stuur

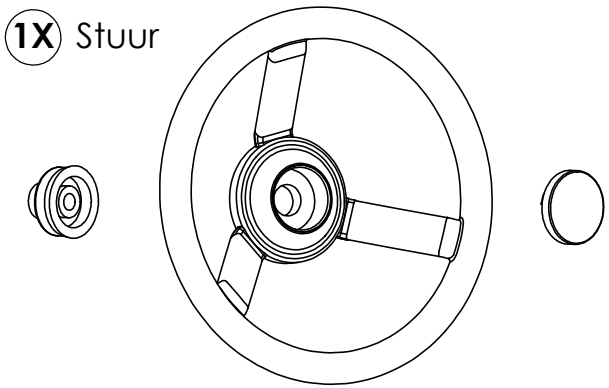

610	**MONTAGEHANDLEIDING** **NOTICE DE MONTAGE**	Speelhut Tour cabane	Pag.: 3/26 Datum: 14/11/2024	HOUTLAND GARDEN BV Eegene 45 B-9200 Dendermonde +32 (0) 52 42 26 06 www.houtland.be

1X Glijstang
+
Inslagmoer M10



1X Touw met ring

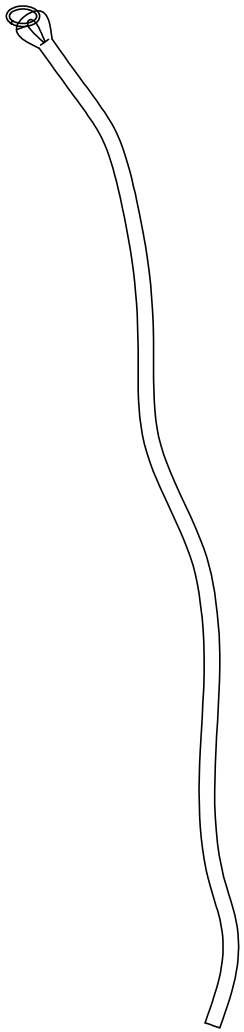

1X Touwladder

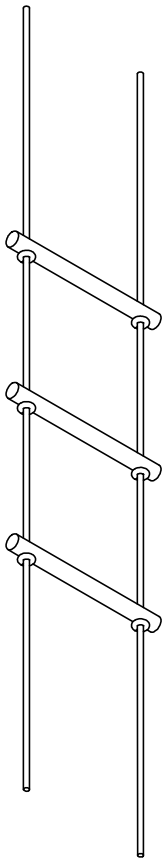

1X Klimnet

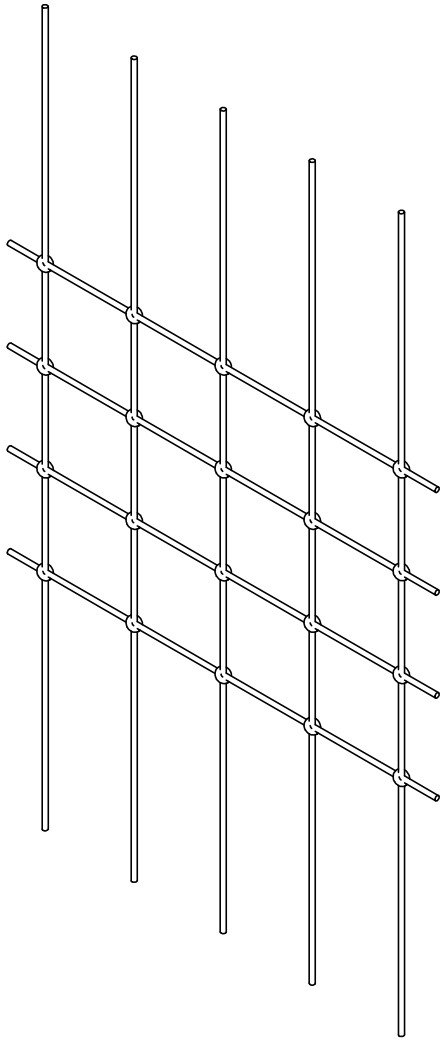

1X Klimmuur

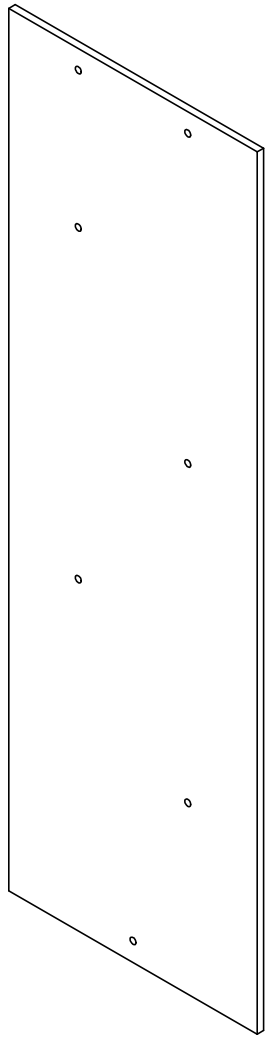

1X Afdekplaat

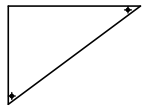

610	**MONTAGEHANDLEIDING** **NOTICE DE MONTAGE**	Speelhut Tour cabane	Pag.: 4/26 Datum: 14/11/2024	HOUTLAND GARDEN BV Eegene 45 B-9200 Dendermonde +32 (0) 52 42 26 06 www.houtland.be

2X Zijbalustrade

Front

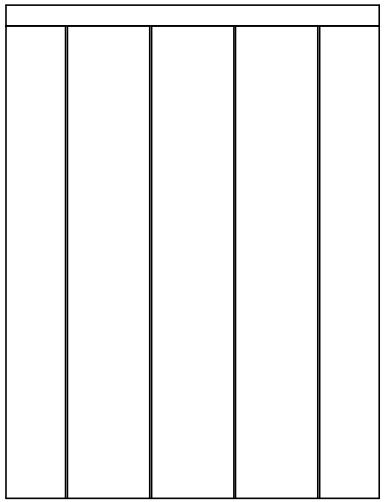

Back

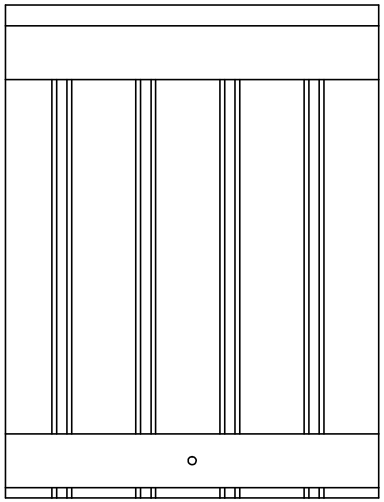

1X Balustrade

Front

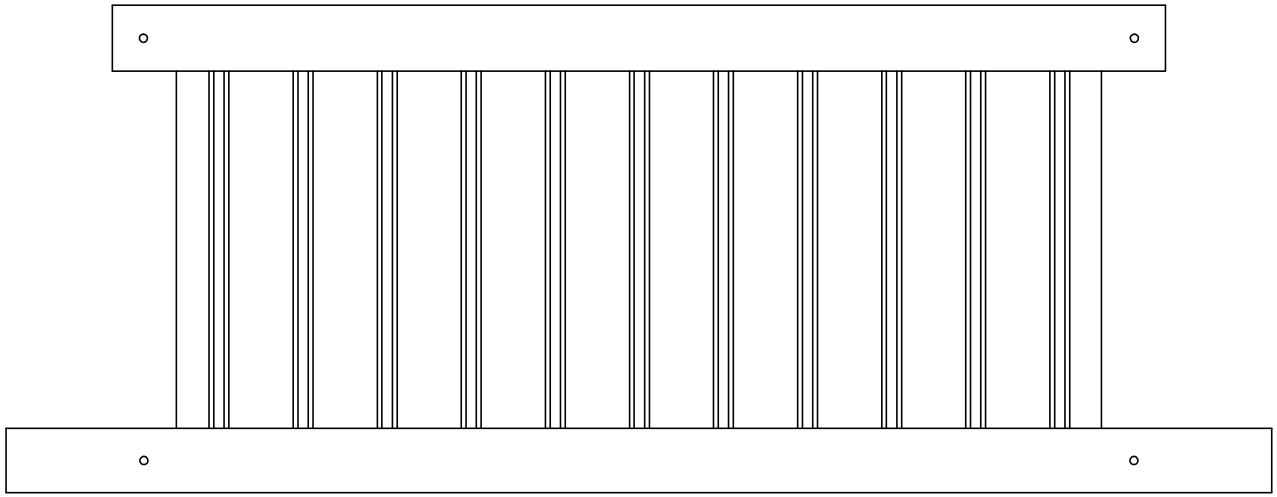

Back

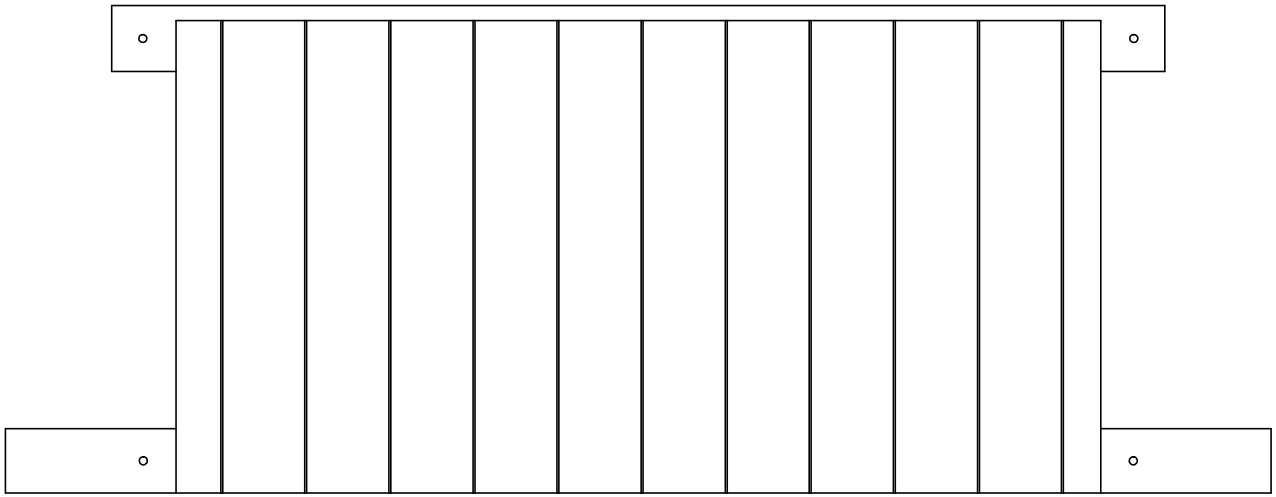

HOUTLAND GARDEN BV
Eegene 45
B-9200 Dendermonde
+32 (0) 52 42 26 06
www.houtland.be

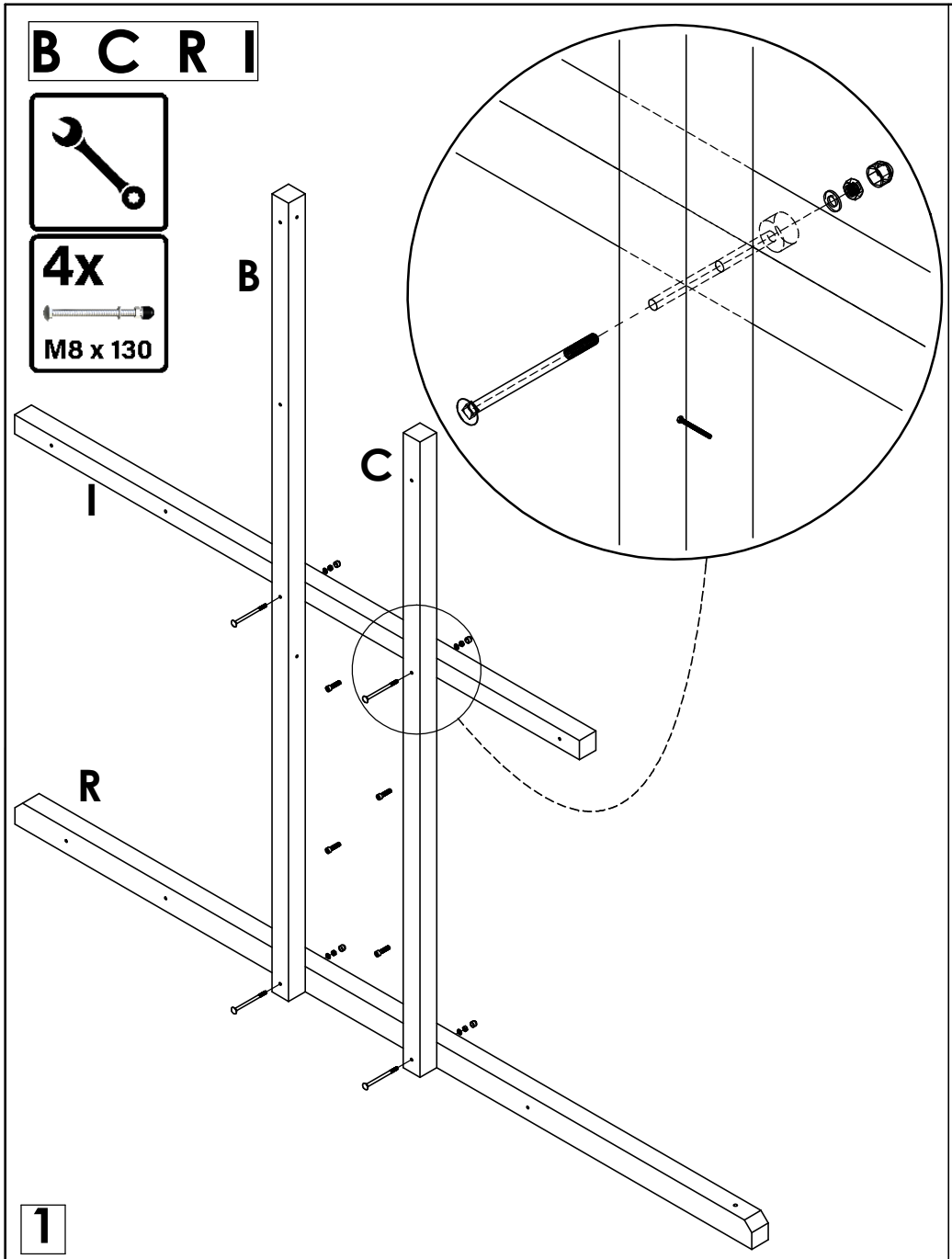

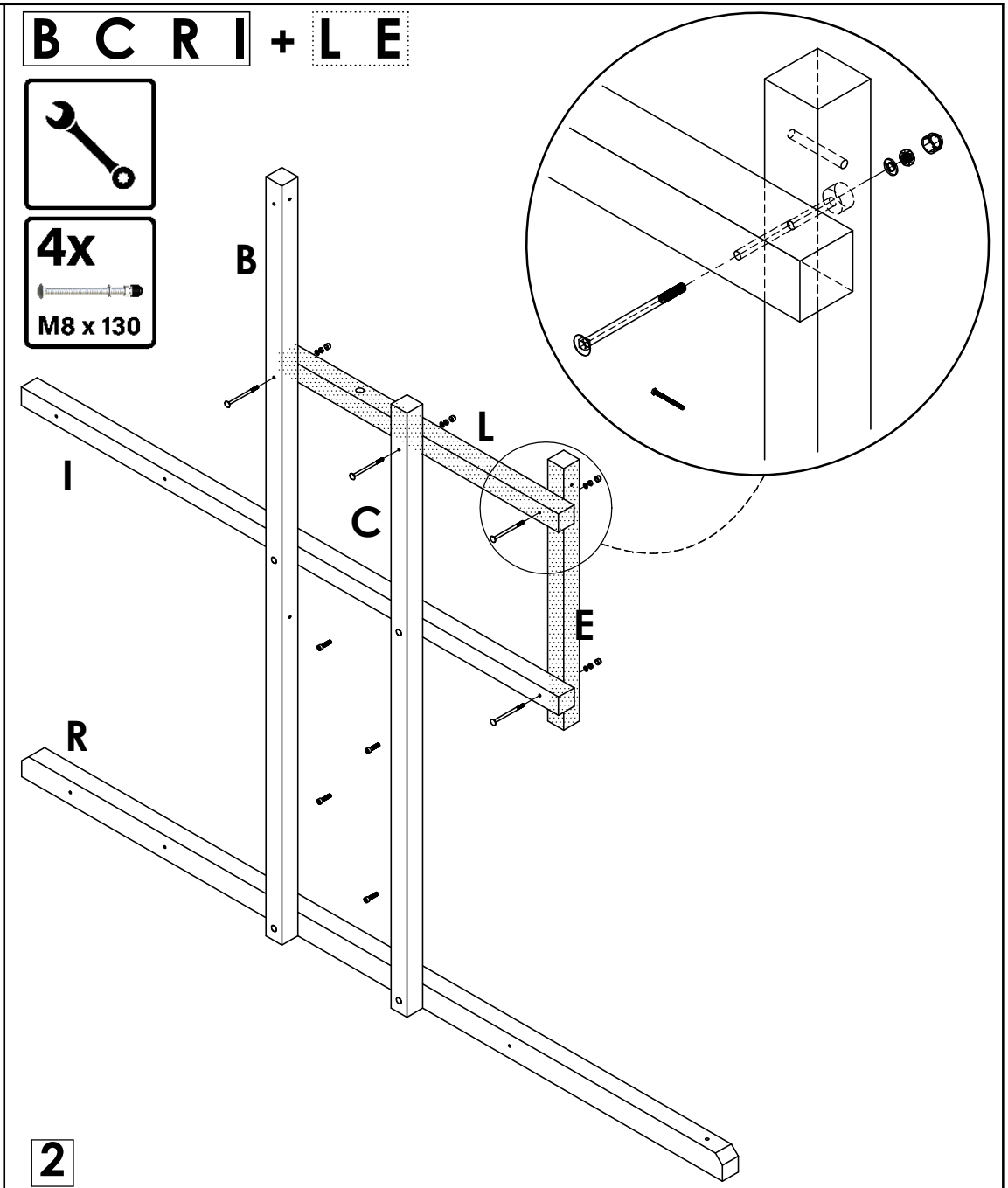

610	**MONTAGEHANDLEIDING** **NOTICE DE MONTAGE**	Speelhut Tour cabane	Pag.: 6/26 Datum: 14/11/2024	HOUTLAND GARDEN BV Eegene 45 B-9200 Dendermonde +32 (0) 52 42 26 06 www.houtland.be

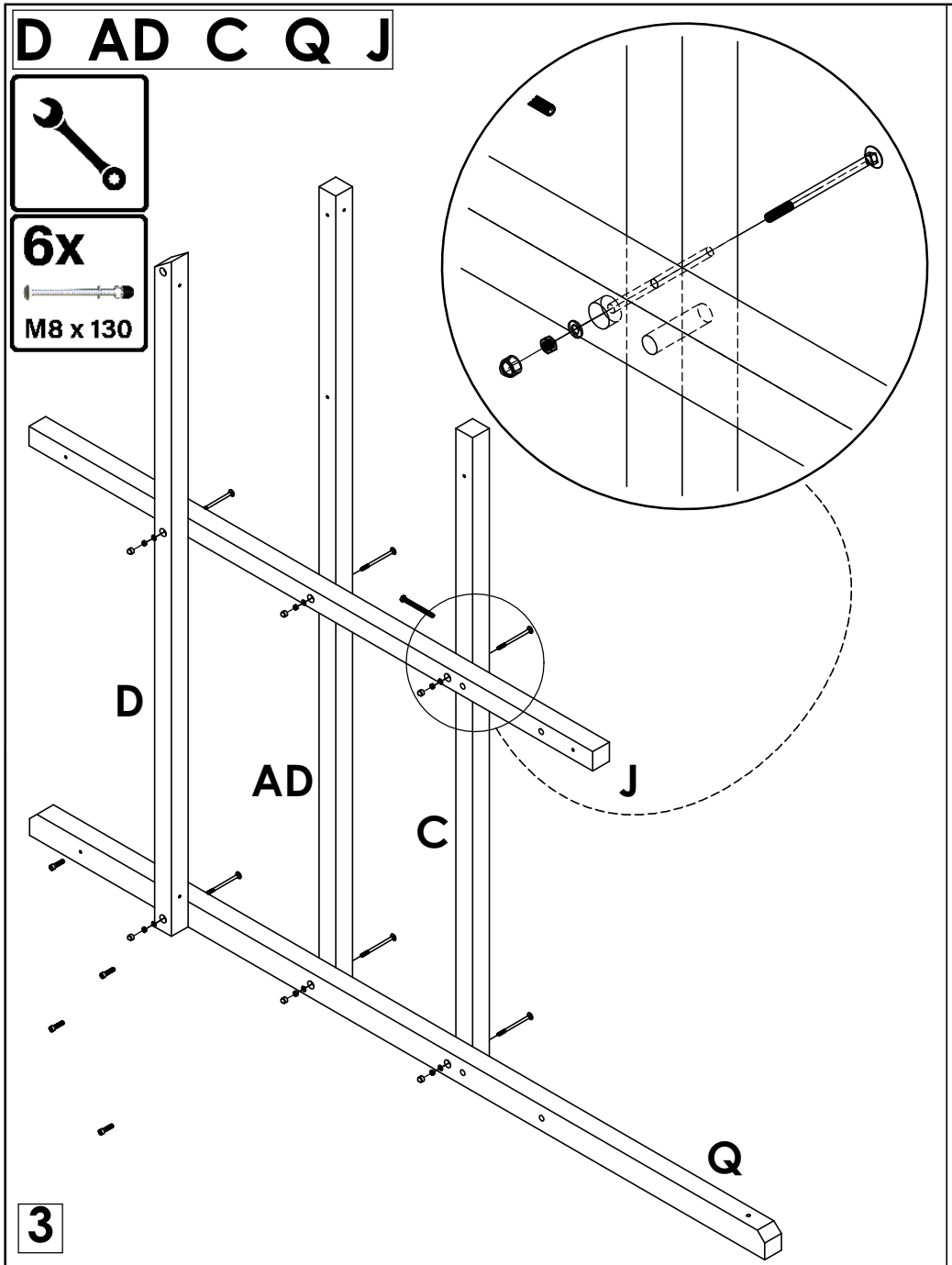

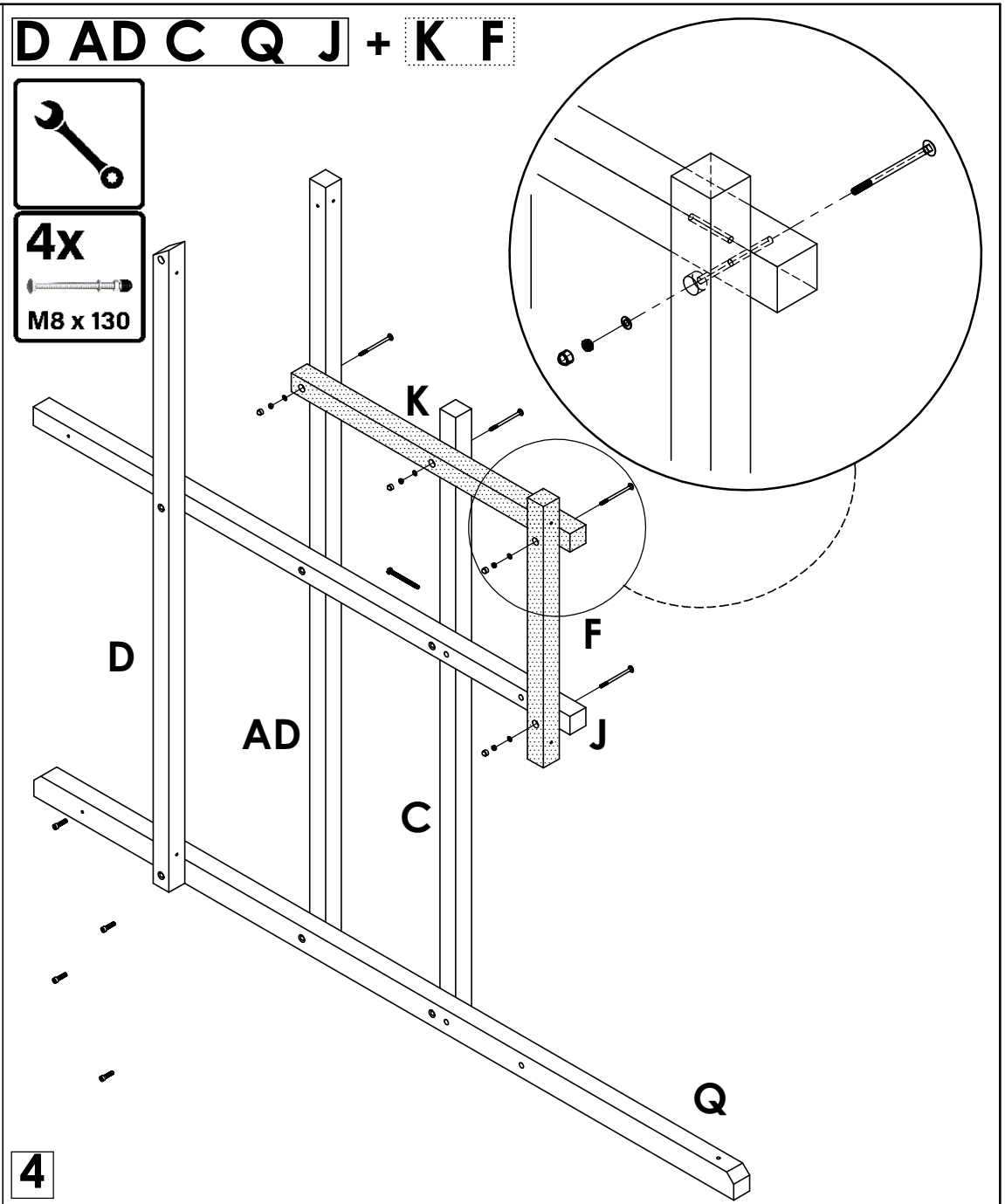

610	**MONTAGEHANDLEIDING** **NOTICE DE MONTAGE**	Speelhut Tour cabane	Pag.: 7/26 Datum: 14/11/2024	HOUTLAND GARDEN BV Eegene 45 B-9200 Dendermonde +32 (0) 52 42 26 06 www.houtland.be

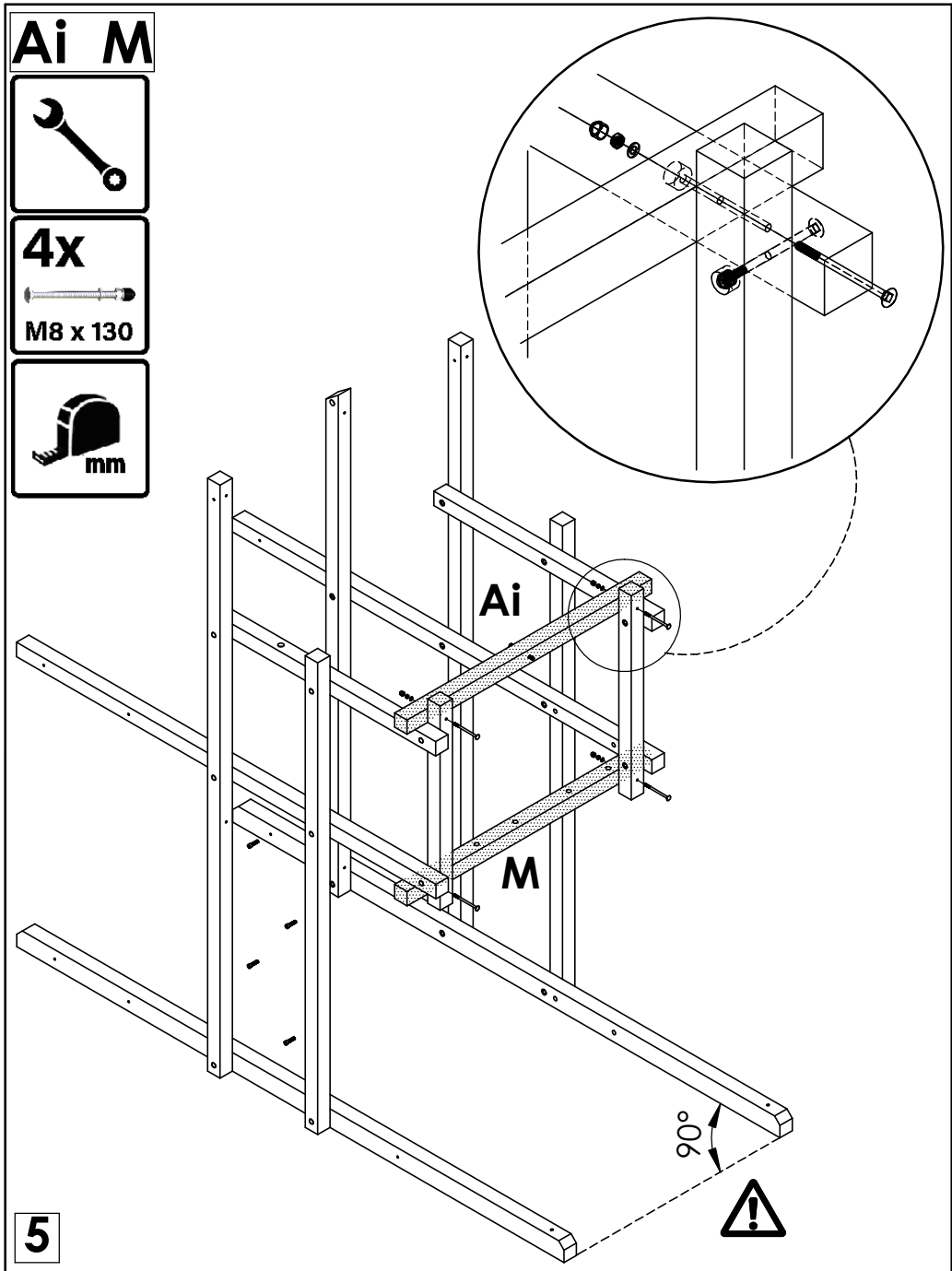

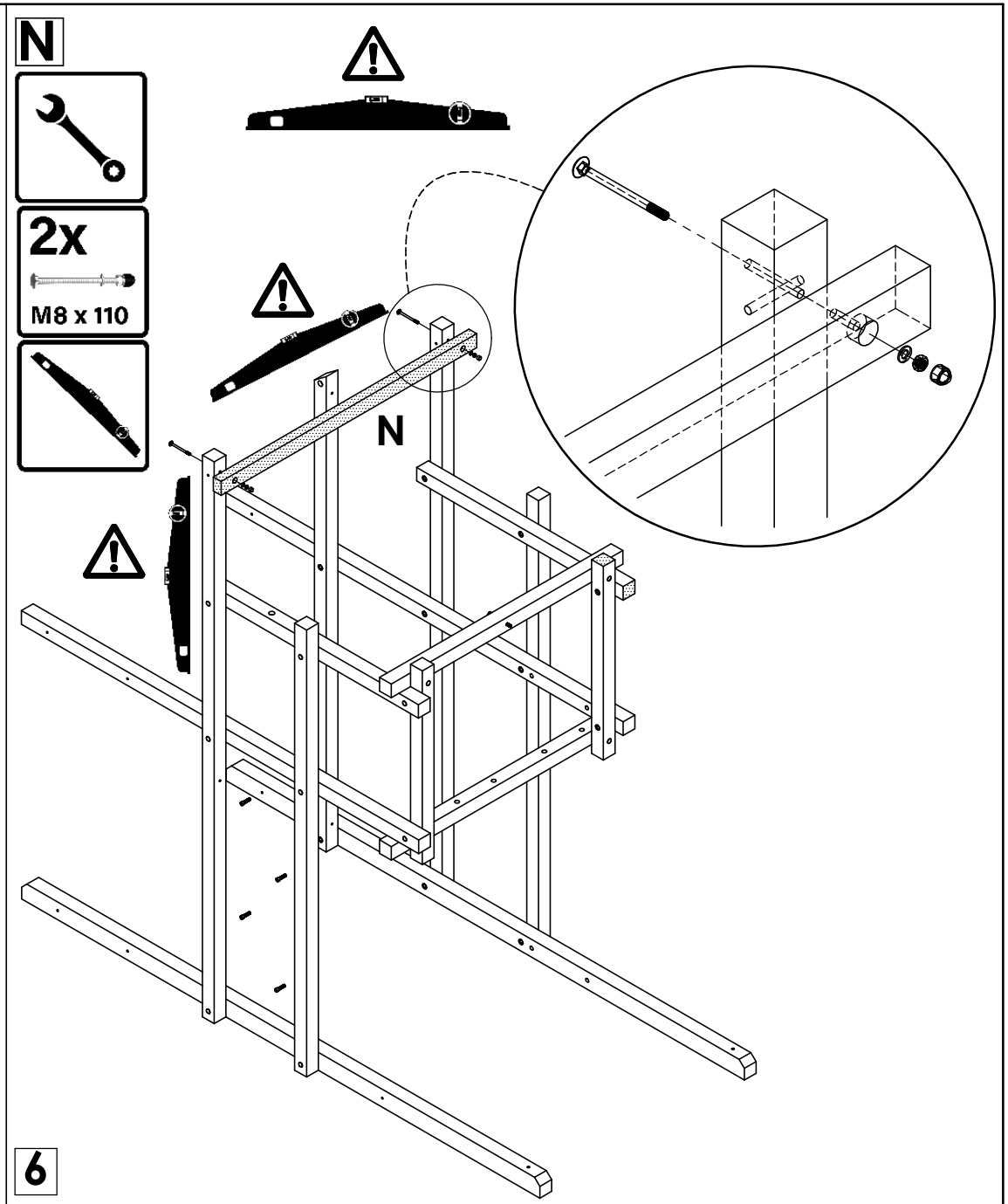

610	**MONTAGEHANDLEIDING** **NOTICE DE MONTAGE**	Speelhut Tour cabane	Pag.: 8/26 Datum: 14/11/2024	HOUTLAND GARDEN BV Eegene 45 B-9200 Dendermonde +32 (0) 52 42 26 06 www.houtland.be

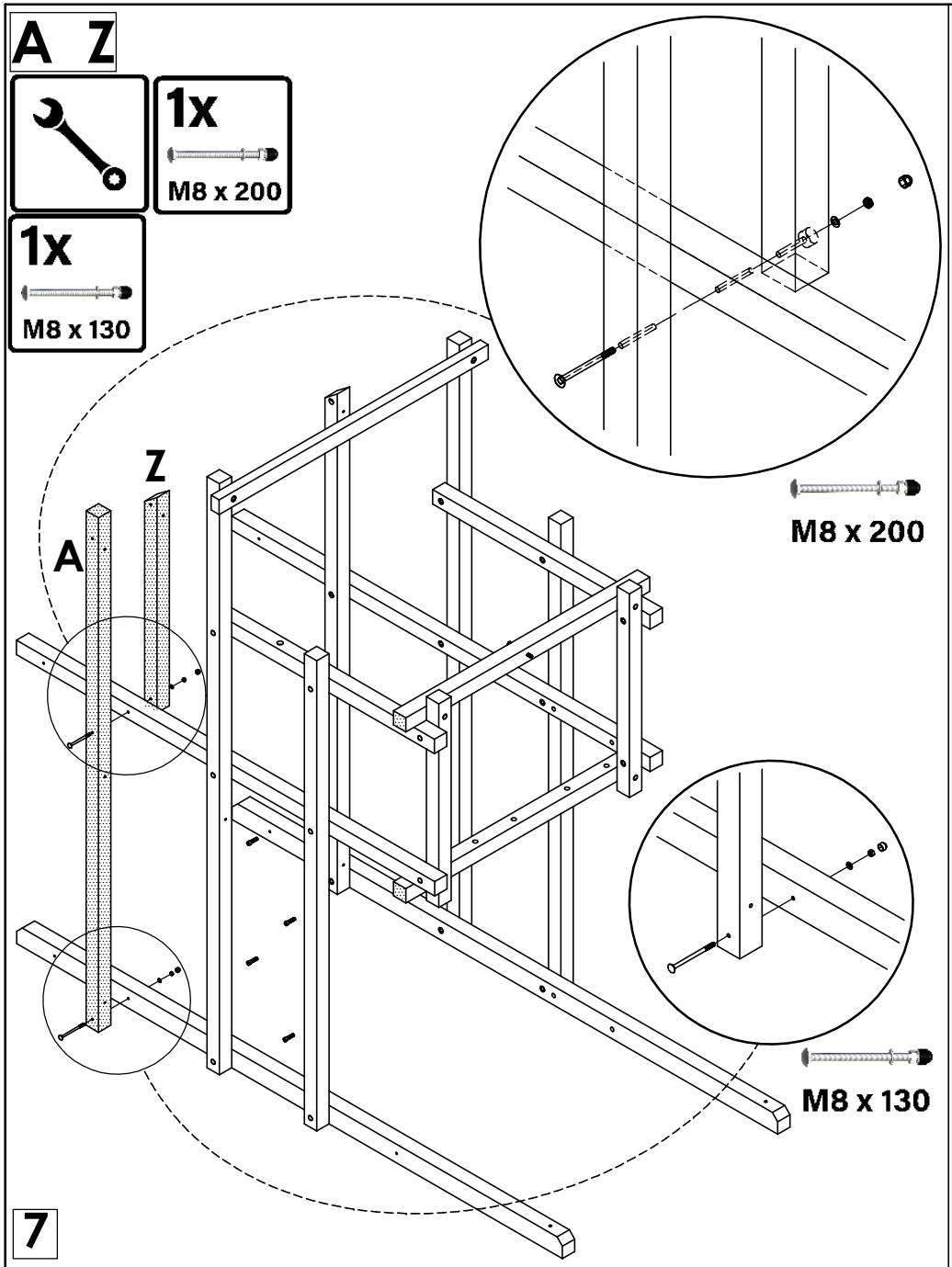

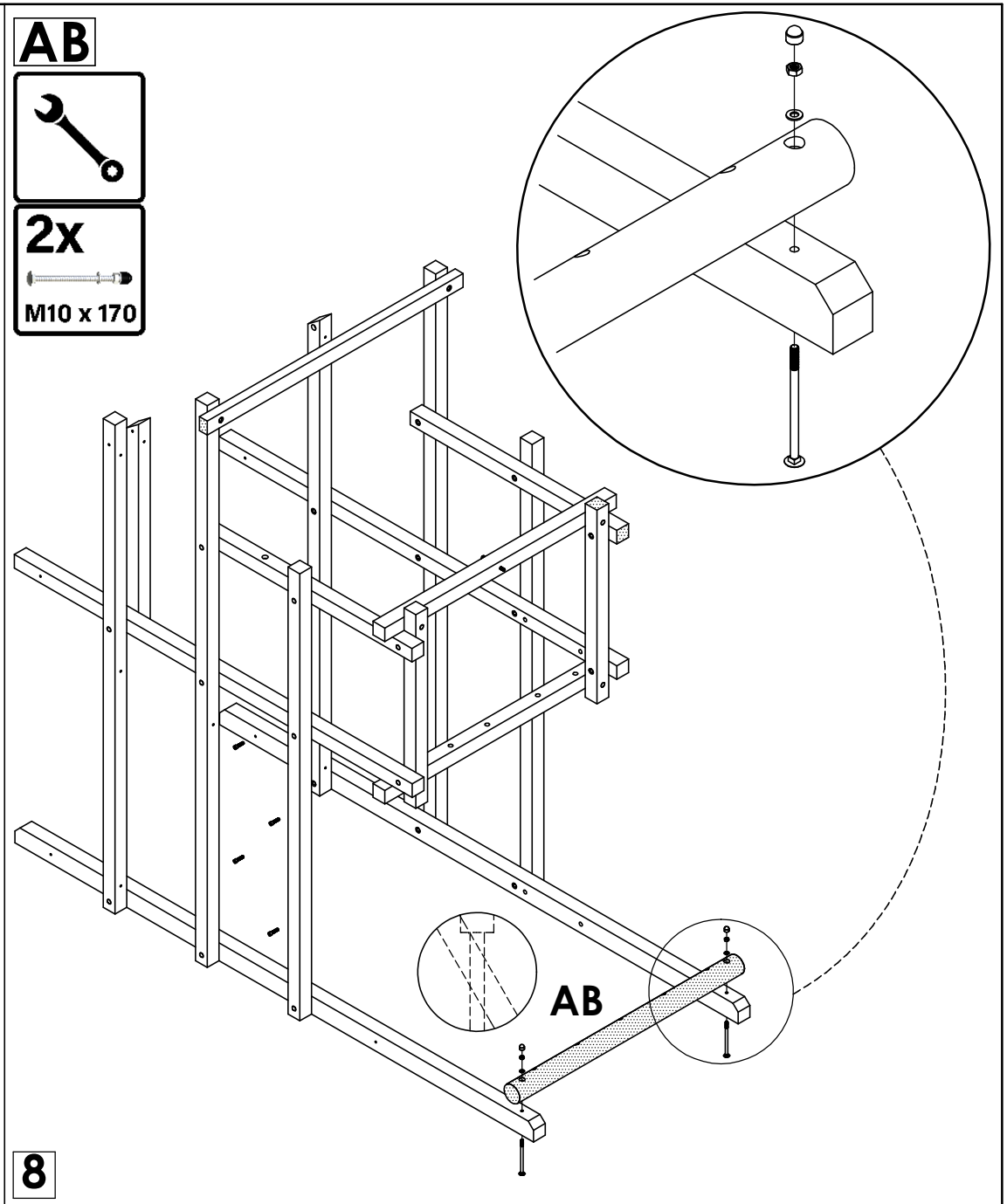

610	**MONTAGEHANDLEIDING** **NOTICE DE MONTAGE**	Speelhut Tour cabane	Pag.: 9/26 Datum: 14/11/2024	HOUTLAND GARDEN BV Eegene 45 B-9200 Dendermonde +32 (0) 52 42 26 06 www.houtland.be

P

2x

M8 x 130

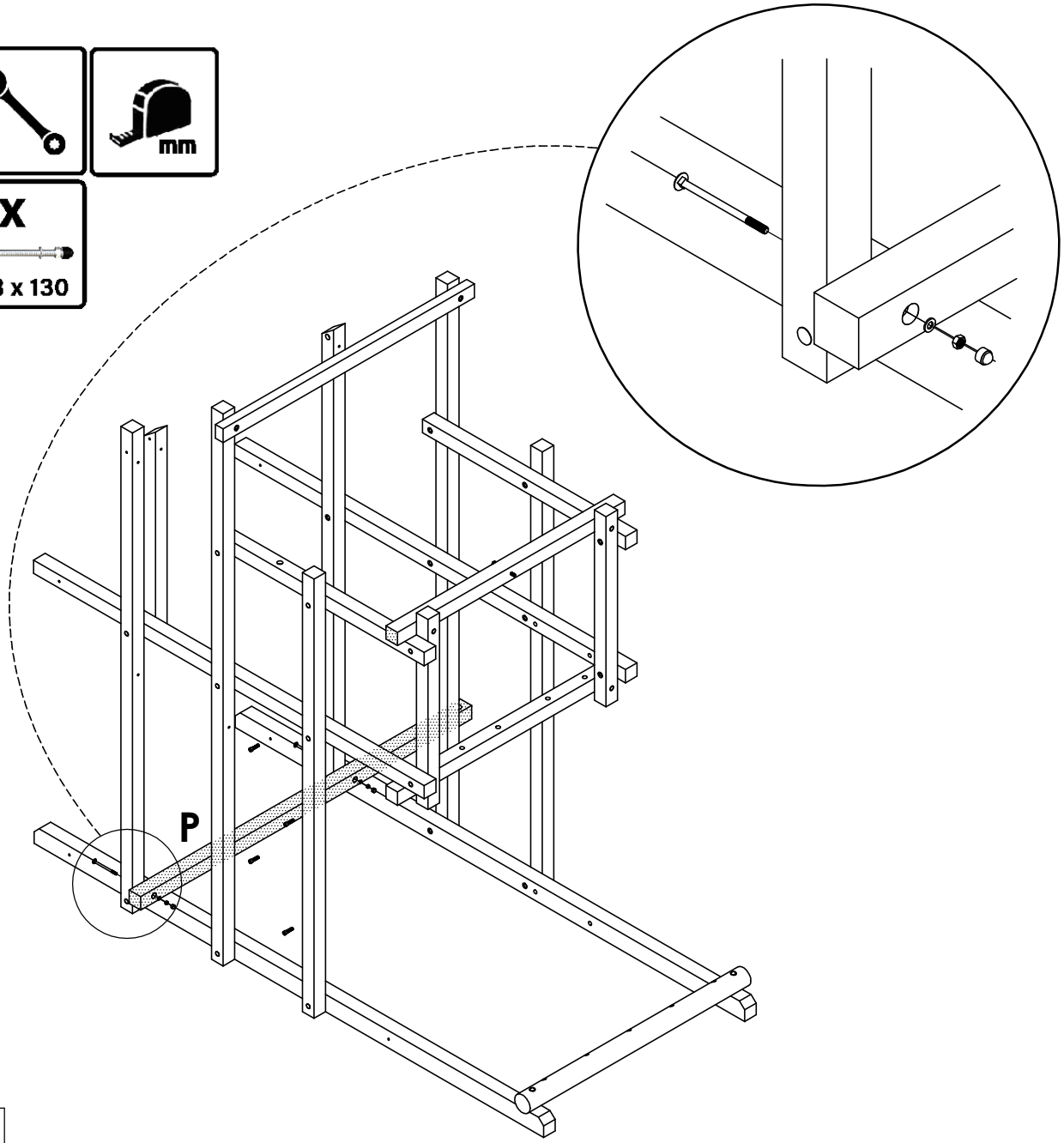

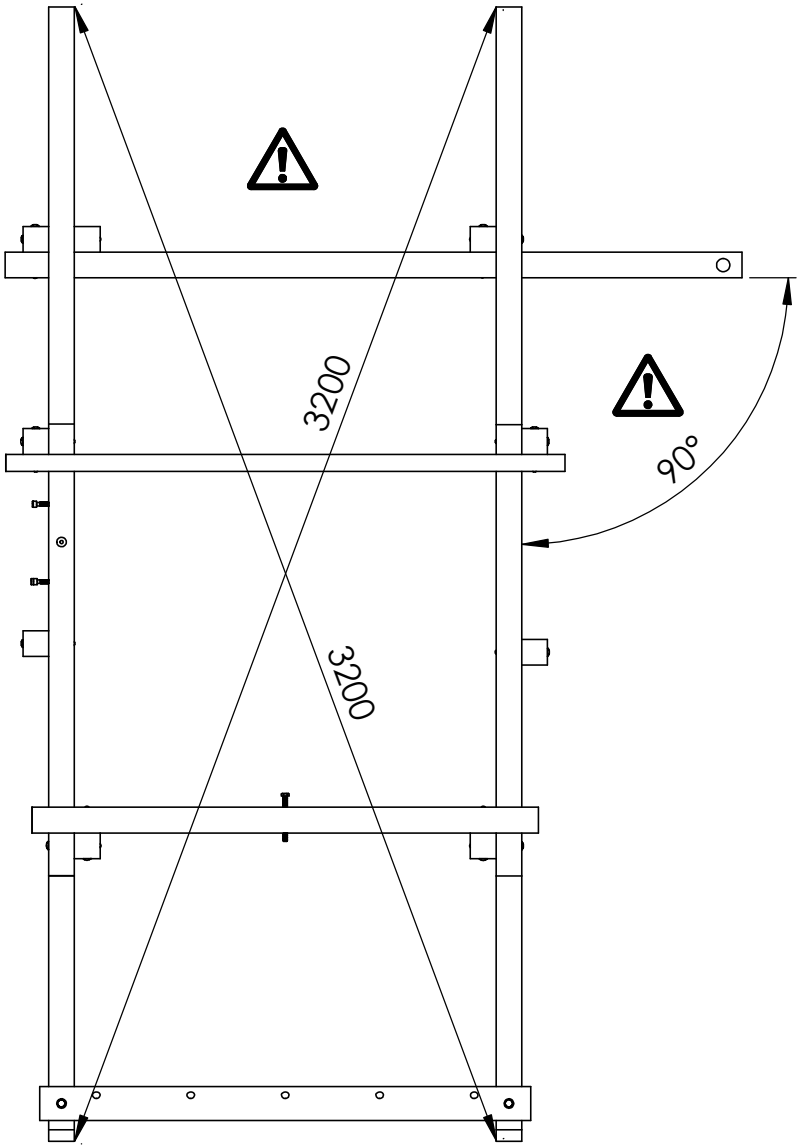

9

610	**MONTAGEHANDLEIDING** **NOTICE DE MONTAGE**	Speelhut Tour cabane	Pag.: 10/26 Datum: 14/11/2024	HOUTLAND GARDEN BV Eegene 45 B-9200 Dendermonde +32 (0) 52 42 26 06 www.houtland.be

Klimmuur

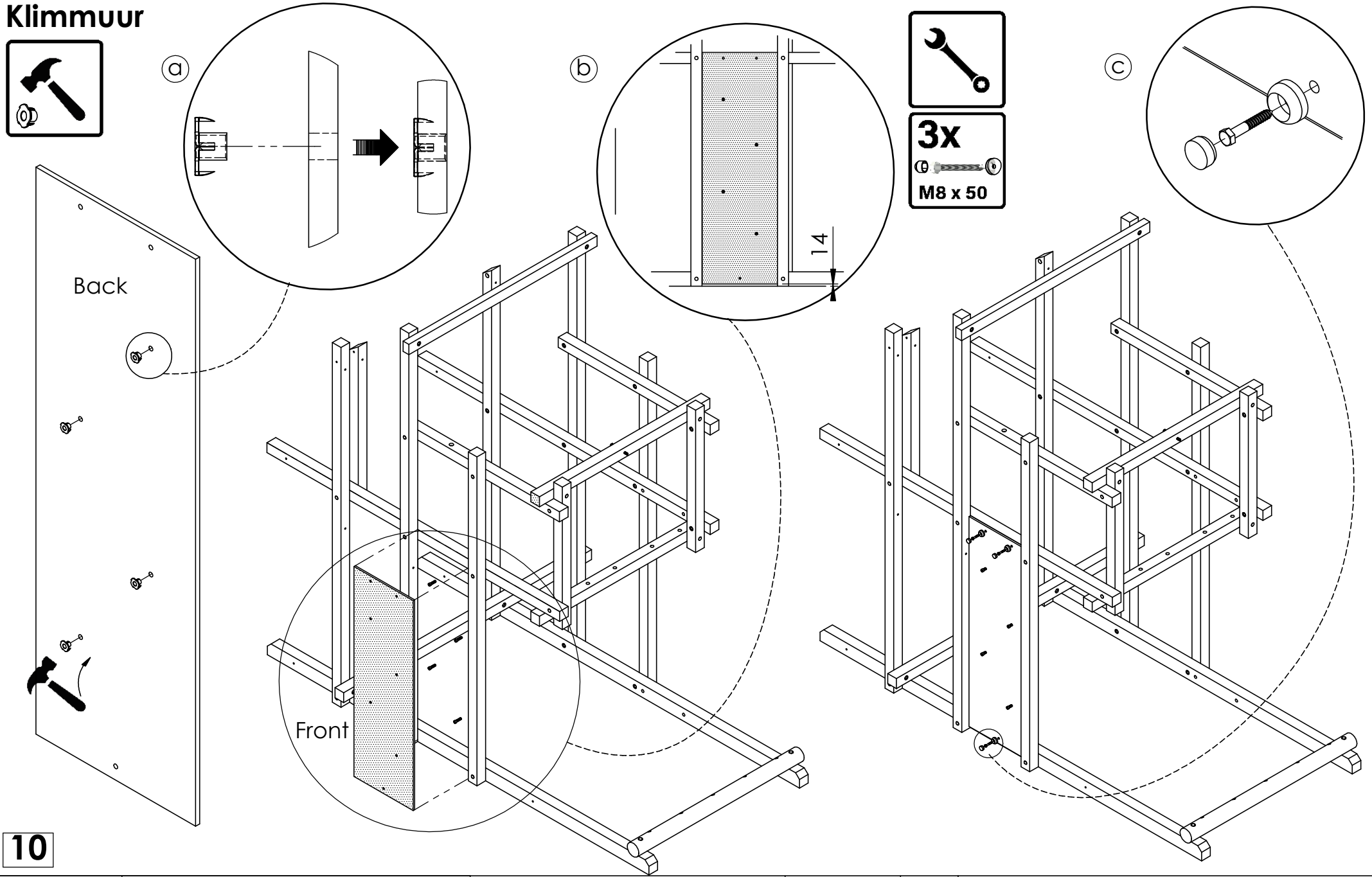

10

610	**MONTAGEHANDLEIDING** **NOTICE DE MONTAGE**	Speelhut Tour cabane	Pag.: 11/26 Datum: 14/11/2024	HOUTLAND GARDEN BV Eegene 45 B-9200 Dendermonde +32 (0) 52 42 26 06 www.houtland.be

X X Y

3x M8 x 100

3x M8 x 130

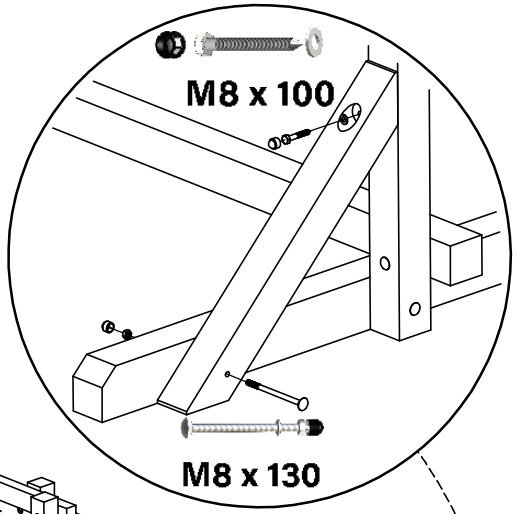

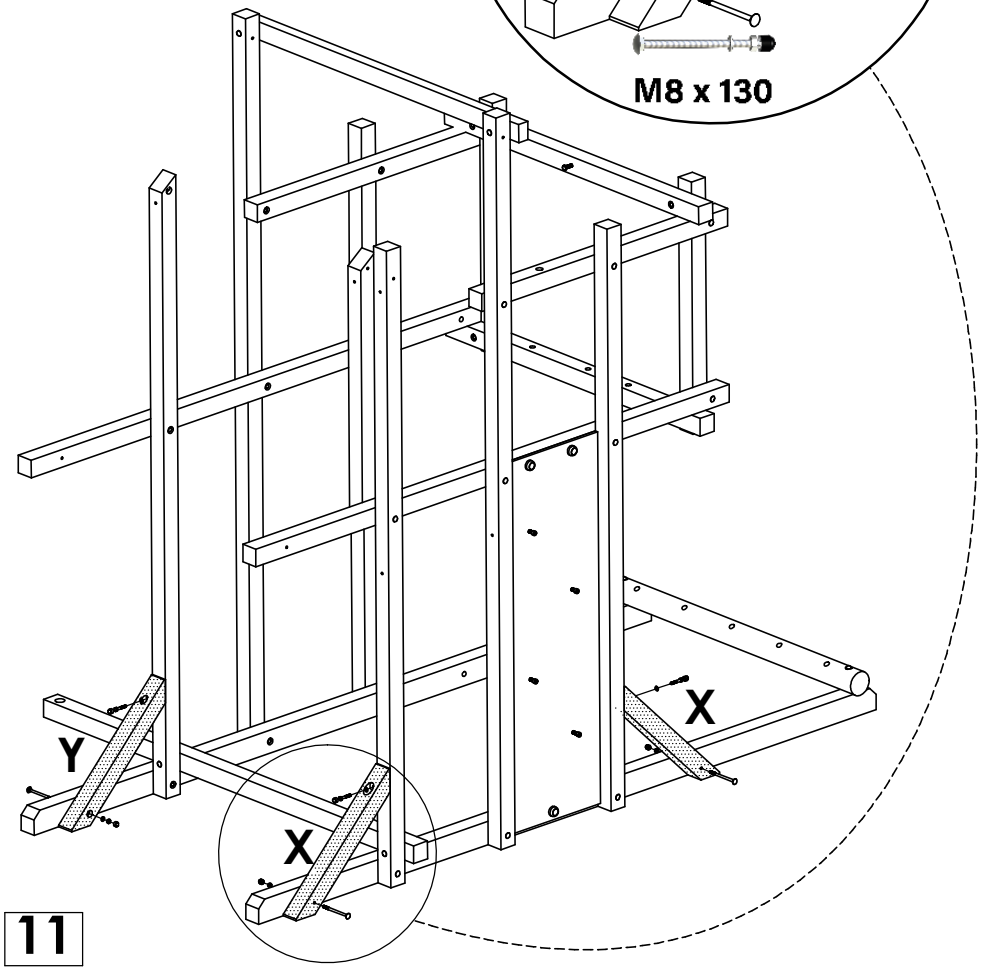

11

H G

2x M8 x 130

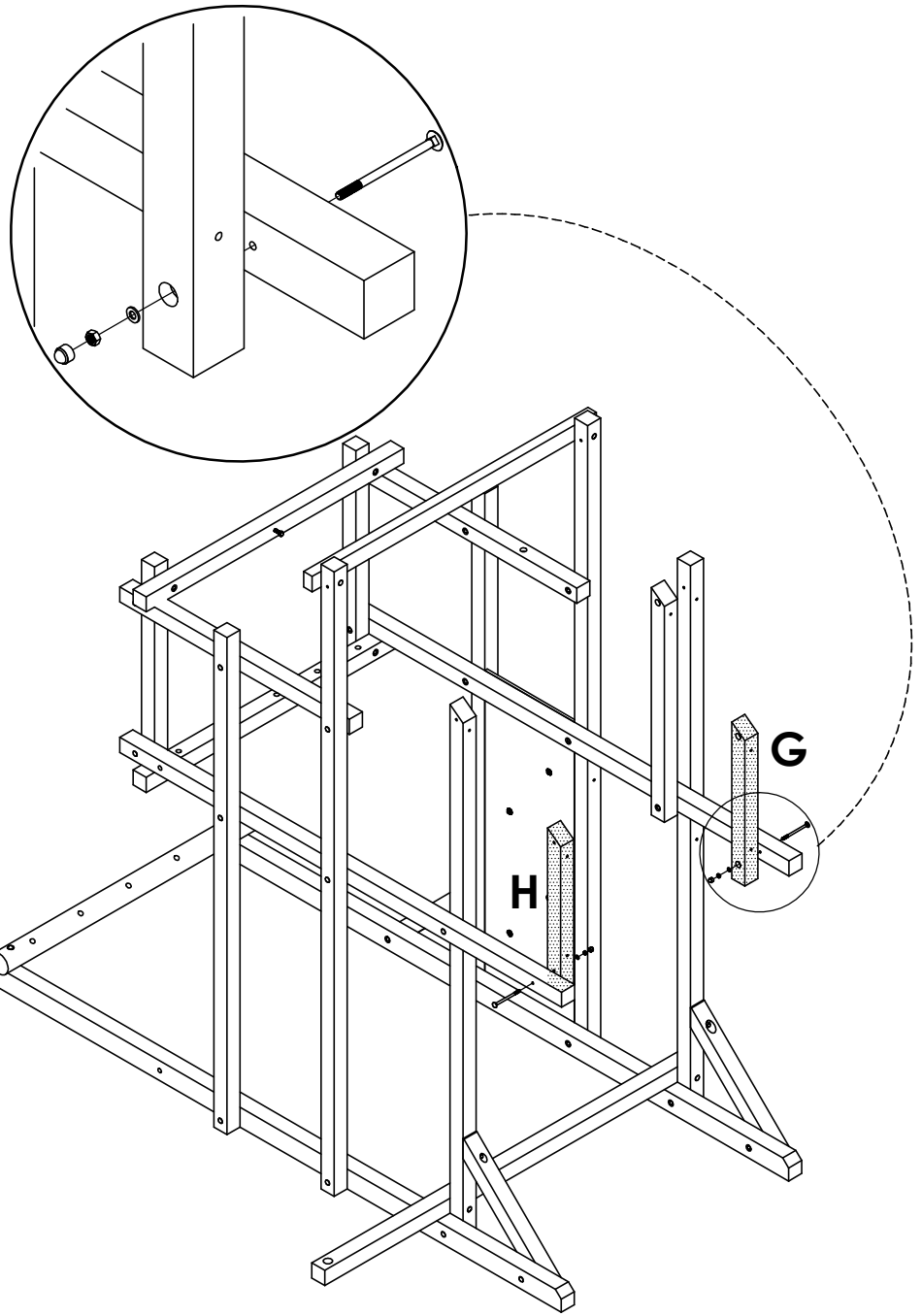

12

610	**MONTAGEHANDLEIDING** **NOTICE DE MONTAGE**	Speelhut Tour cabane	Pag.: 12/26 Datum: 14/11/2024	HOUTLAND GARDEN BV Eegene 45 B-9200 Dendermonde +32 (0) 52 42 26 06 www.houtland.be

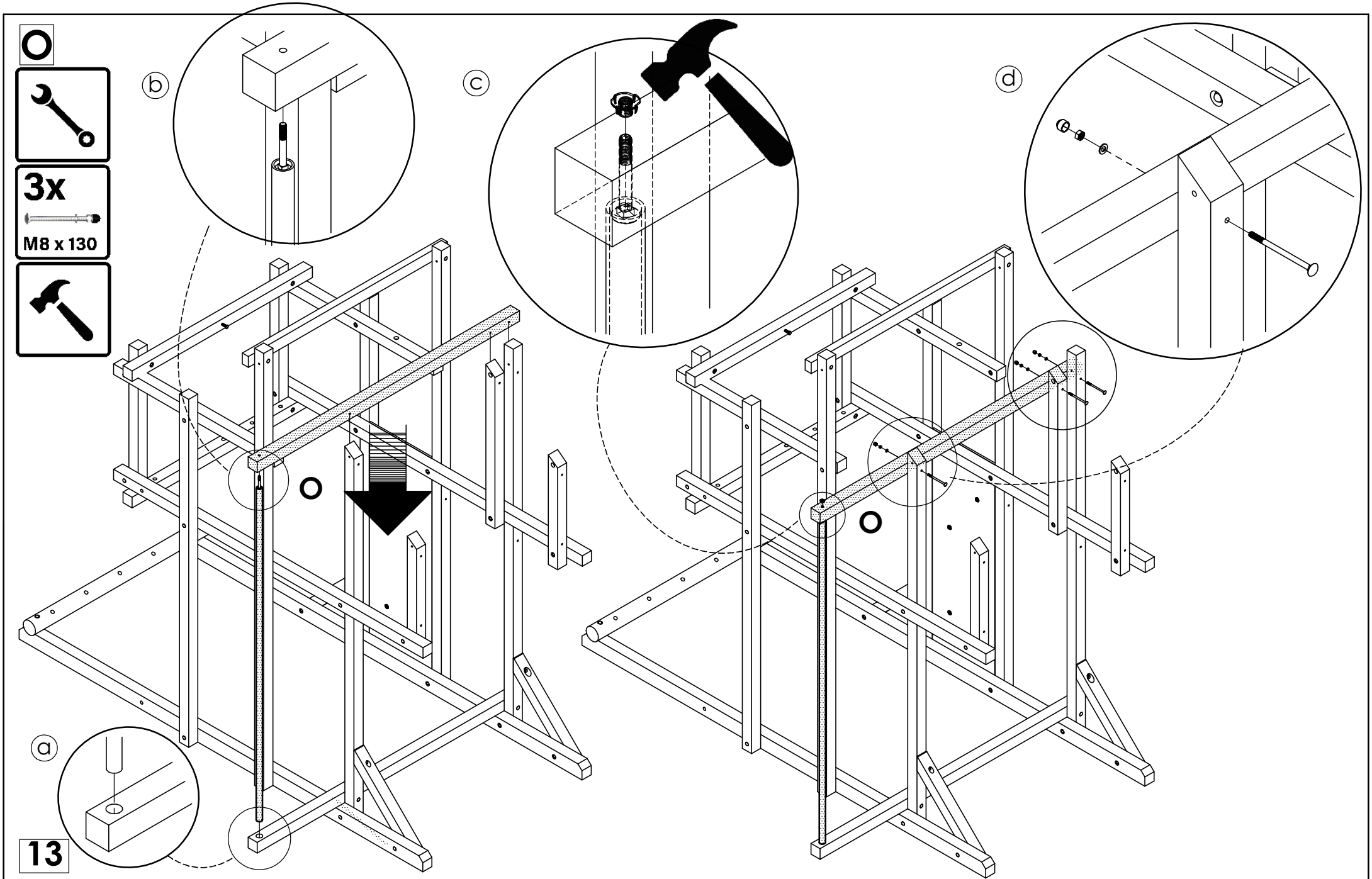

610	**MONTAGEHANDLEIDING** **NOTICE DE MONTAGE**	Speelhut Tour cabane	Pag.: 13/26 Datum: 14/11/2024	HOUTLAND GARDEN BV Eegene 45 B-9200 Dendermonde +32 (0) 52 42 26 06 www.houtland.be

Balustrade

2x
M8 x 110

2x
M8 x 130

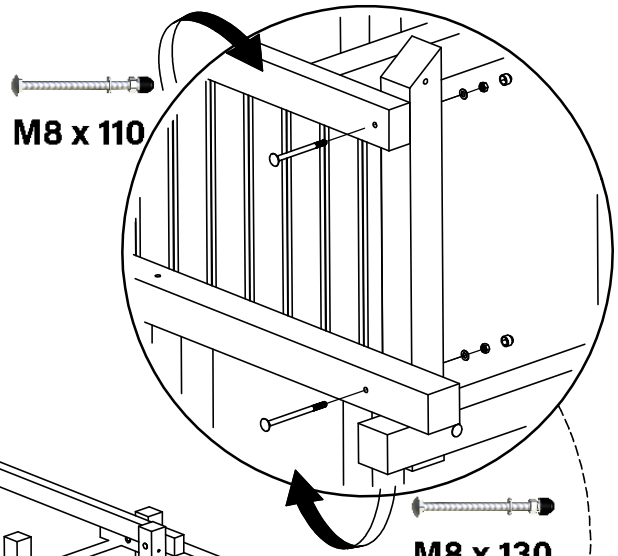

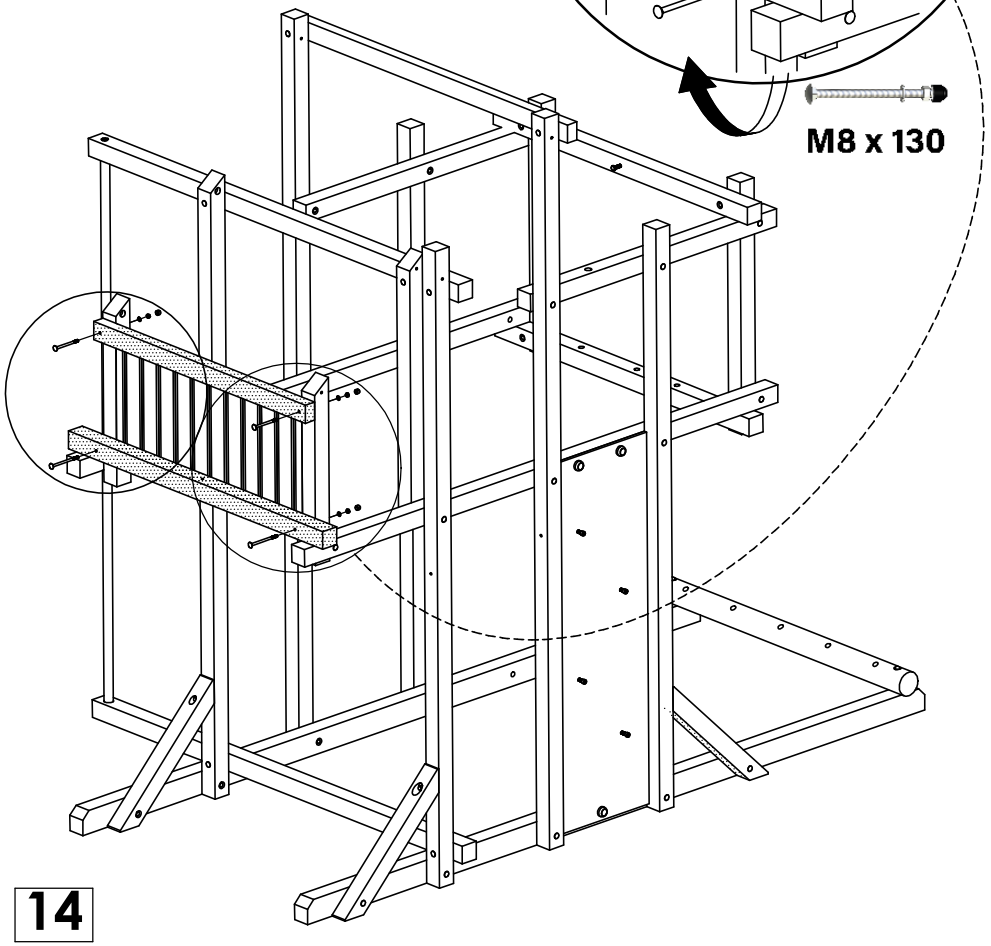

14

Zijbalustrade

2x
M8 x 80

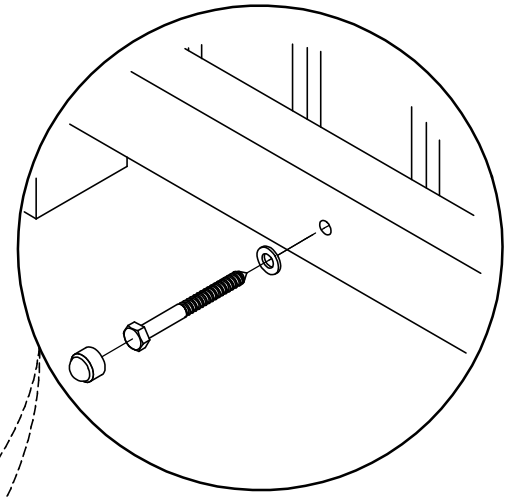

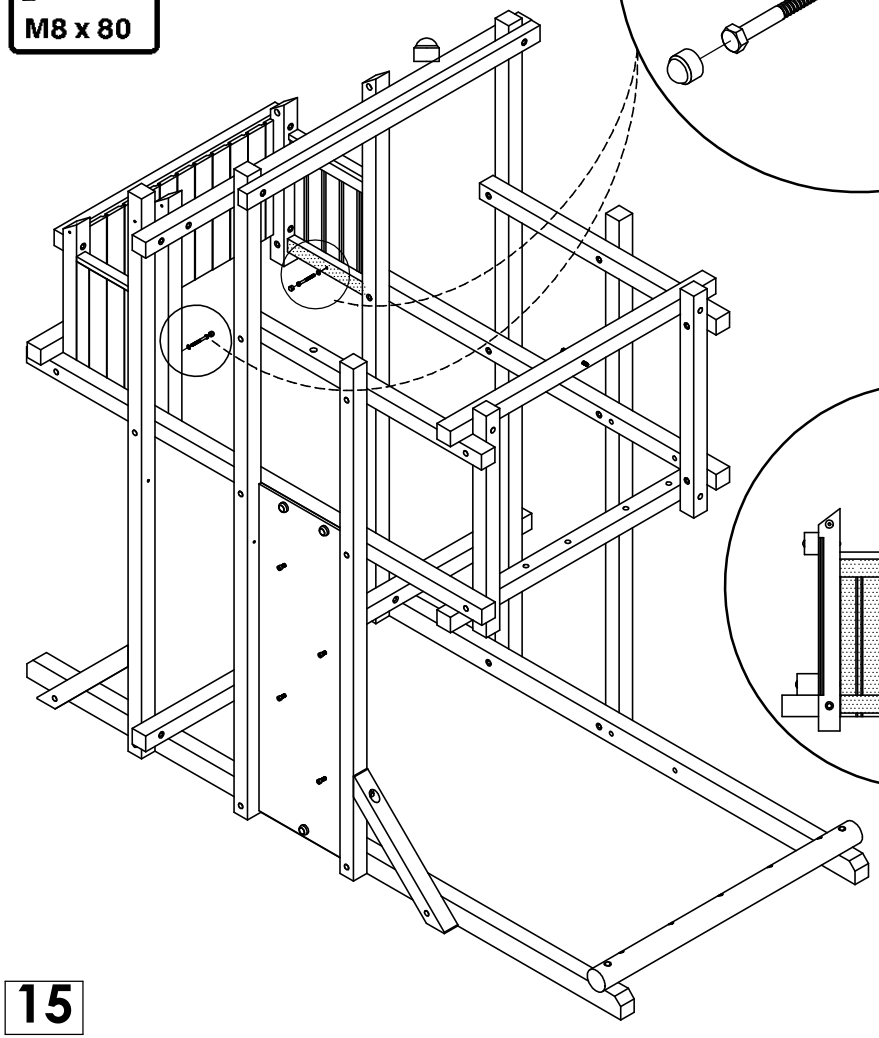

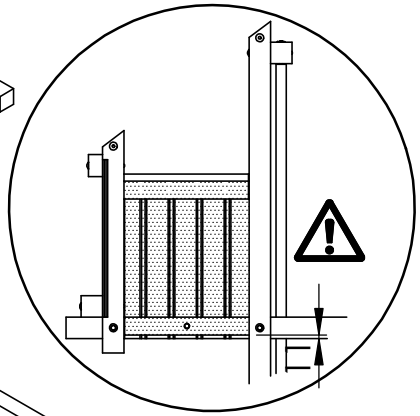

15

610	**MONTAGEHANDLEIDING** **NOTICE DE MONTAGE**	Speelhut Tour cabane	Pag.: 14/26 Datum: 14/11/2024	HOUTLAND GARDEN BV Eegene 45 B-9200 Dendermonde +32 (0) 52 42 26 06 www.houtland.be

Hoekijzer

Ø4mm

16x

4,5 x 25

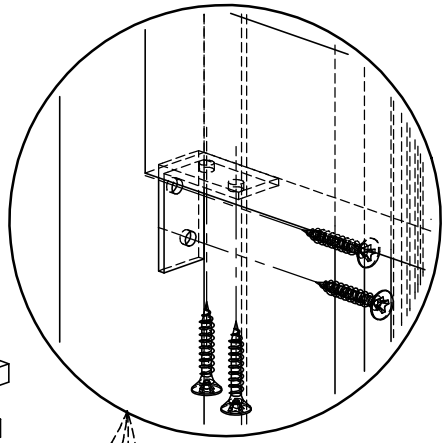

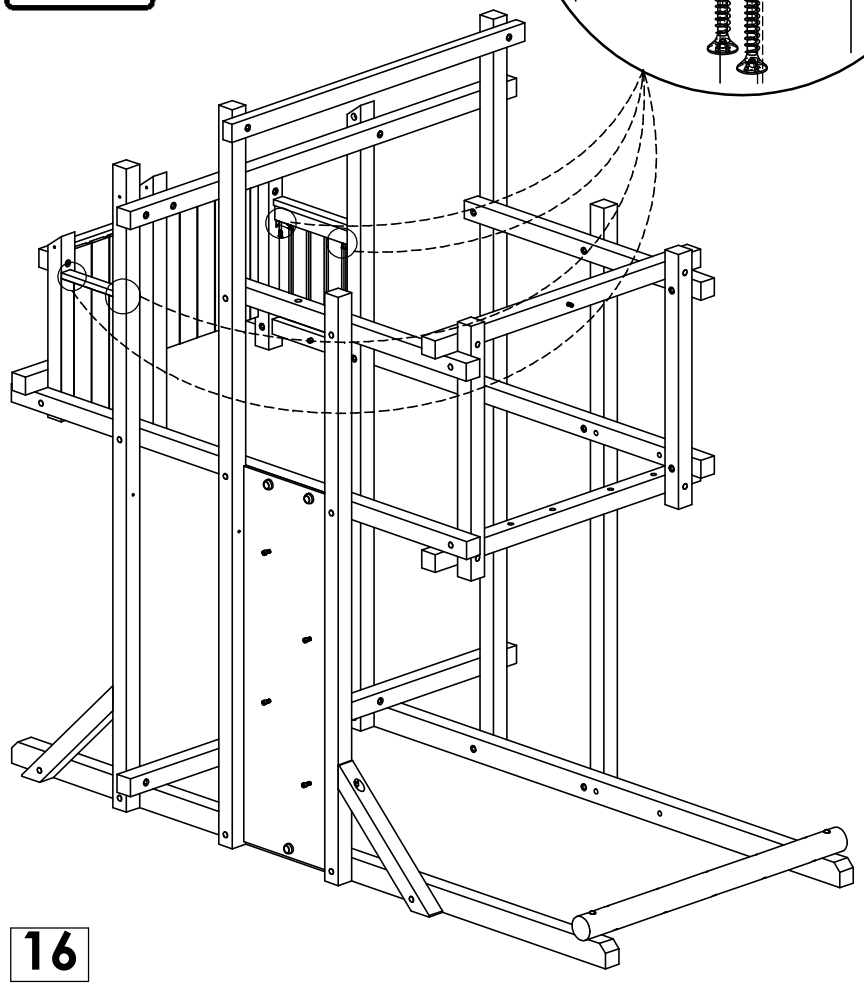

16

V

1x

M8 x 100

1x

M8 x 130

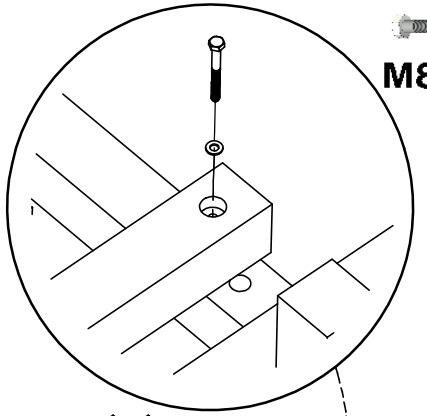

M8 x 100

M8 x 130

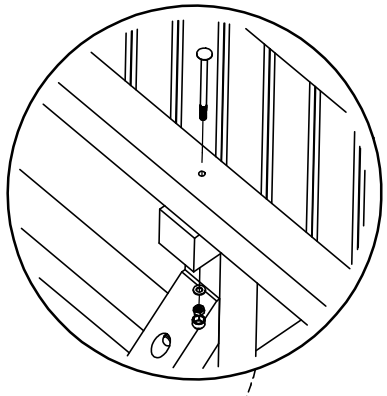

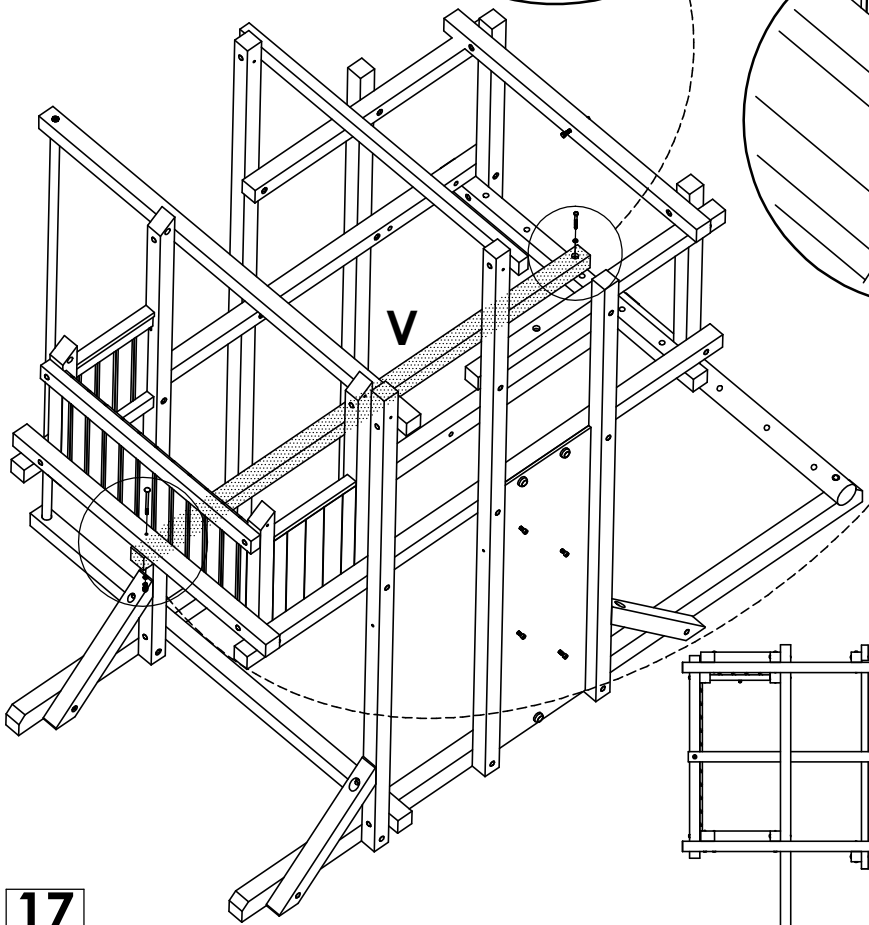

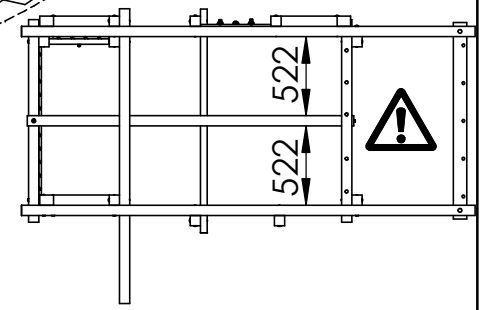

17

610	**MONTAGEHANDLEIDING** **NOTICE DE MONTAGE**	Speelhut Tour cabane	Pag.: 15/26 Datum: 14/11/2024	HOUTLAND GARDEN BV Eegene 45 B-9200 Dendermonde +32 (0) 52 42 26 06 www.houtland.be

S AK T

1x
M8 x 200

2x
4,5 x 35

5x
M8 x 130

M8 x 130
ⓐ

4,5 x 35
ⓑ

M8 x 200
ⓒ

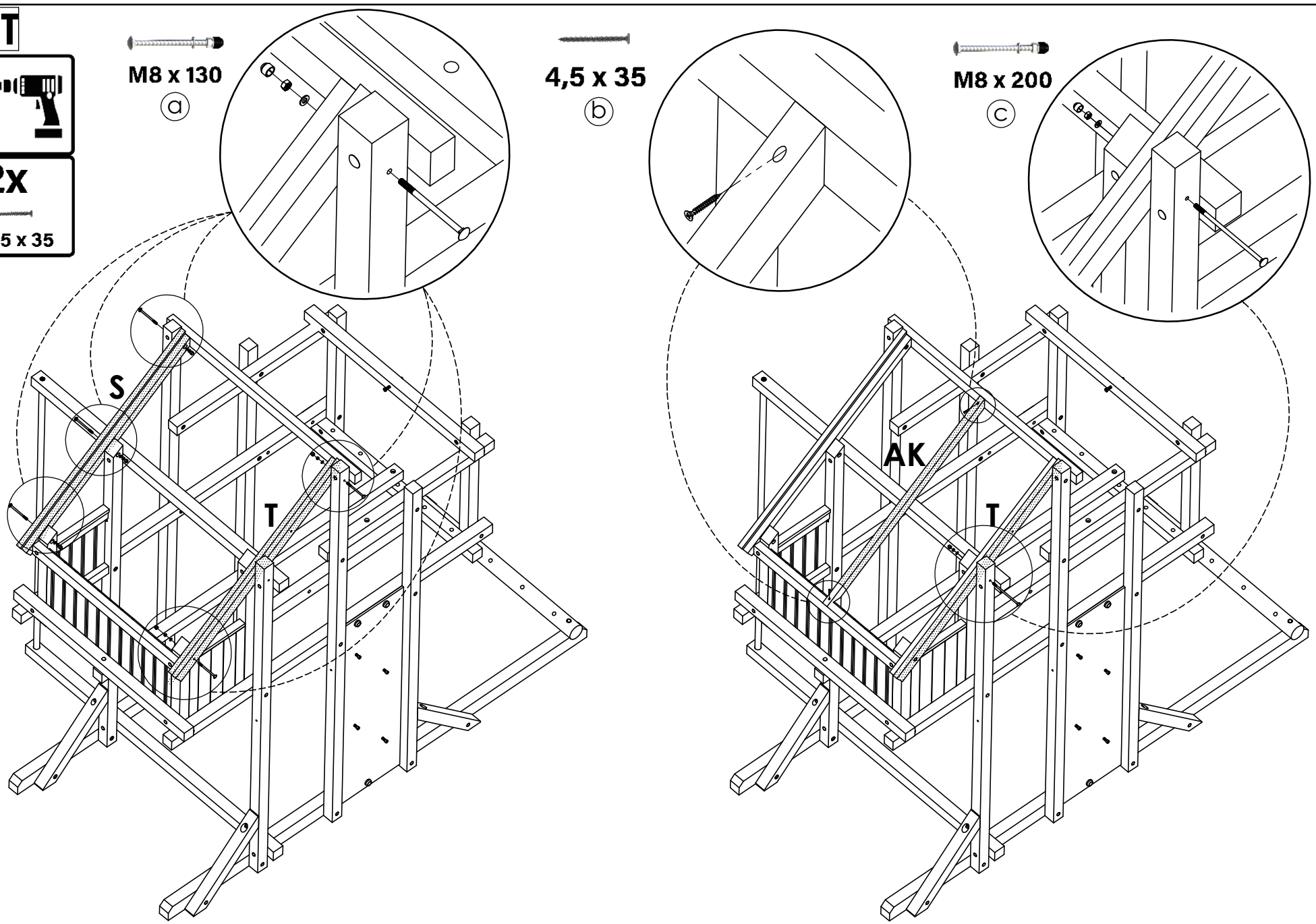

18

610	**MONTAGEHANDLEIDING** **NOTICE DE MONTAGE**	Speelhut Tour cabane	Pag.: 16/26 Datum: 14/11/2024	HOUTLAND GARDEN BV Eegene 45 B-9200 Dendermonde +32 (0) 52 42 26 06 www.houtland.be

Dakplanchet

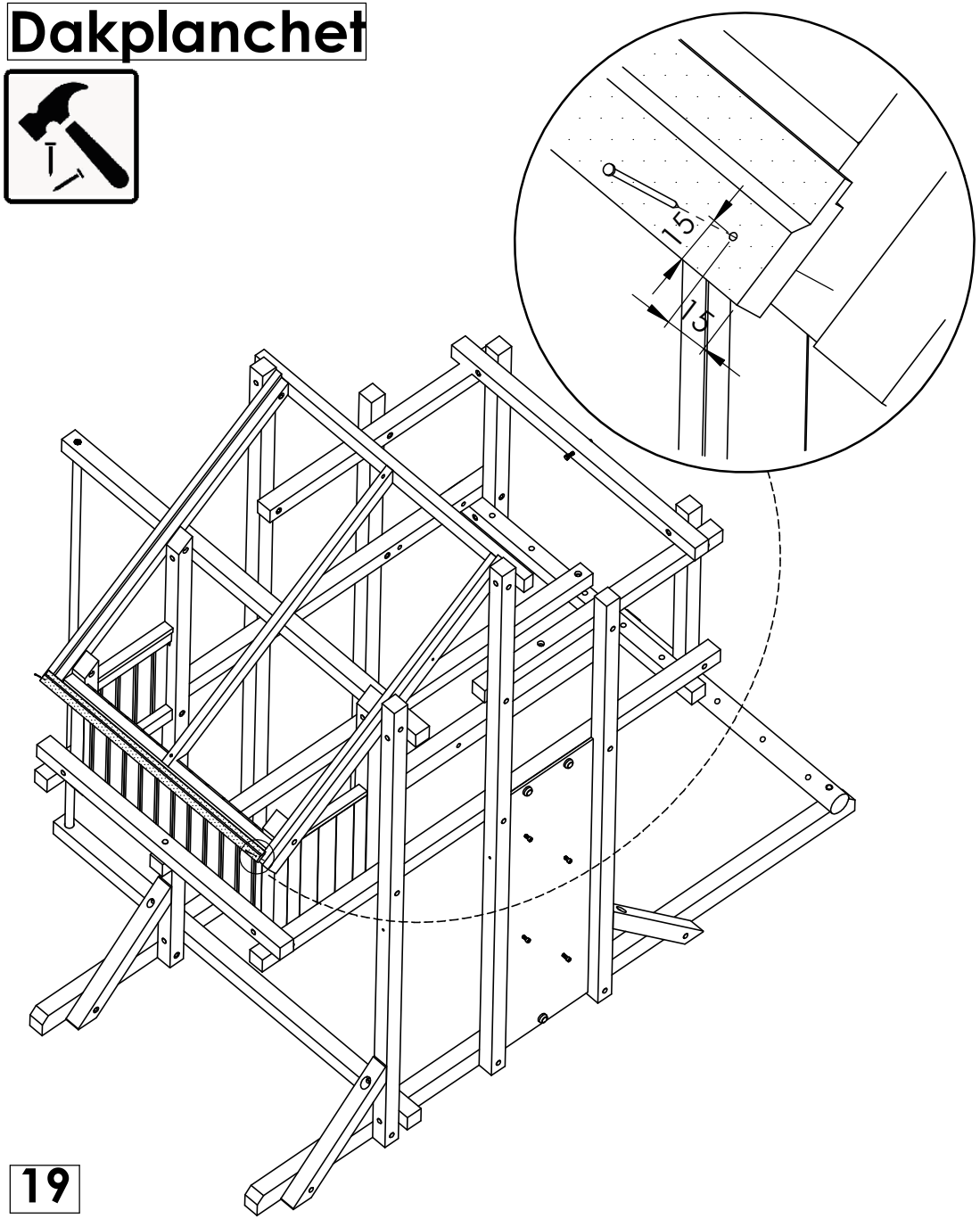

19

AI

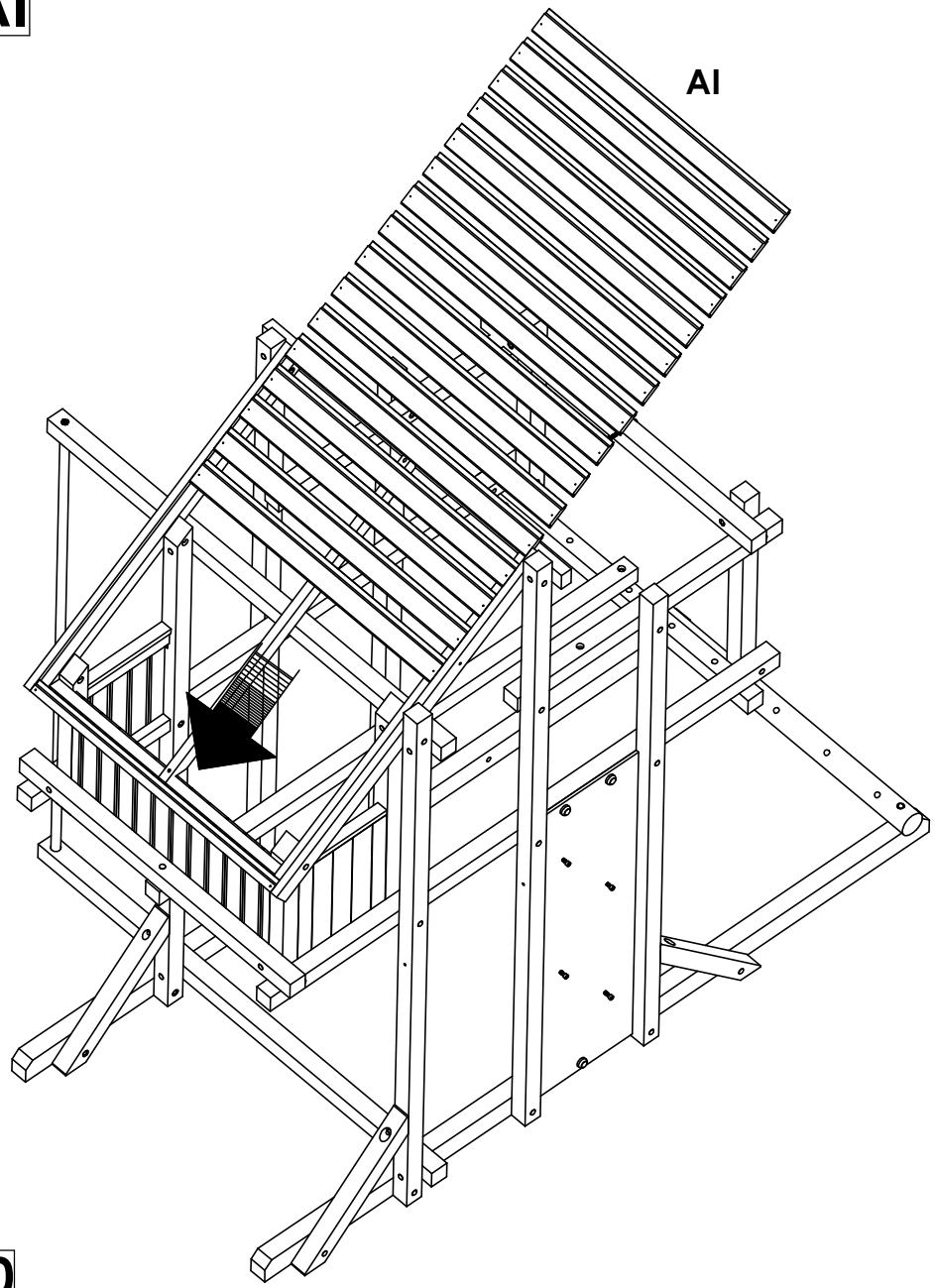

20

610	**MONTAGEHANDLEIDING** **NOTICE DE MONTAGE**	Speelhut Tour cabane	Pag.: 17/26 Datum: 14/11/2024	HOUTLAND GARDEN BV Eegene 45 B-9200 Dendermonde +32 (0) 52 42 26 06 www.houtland.be

Dak

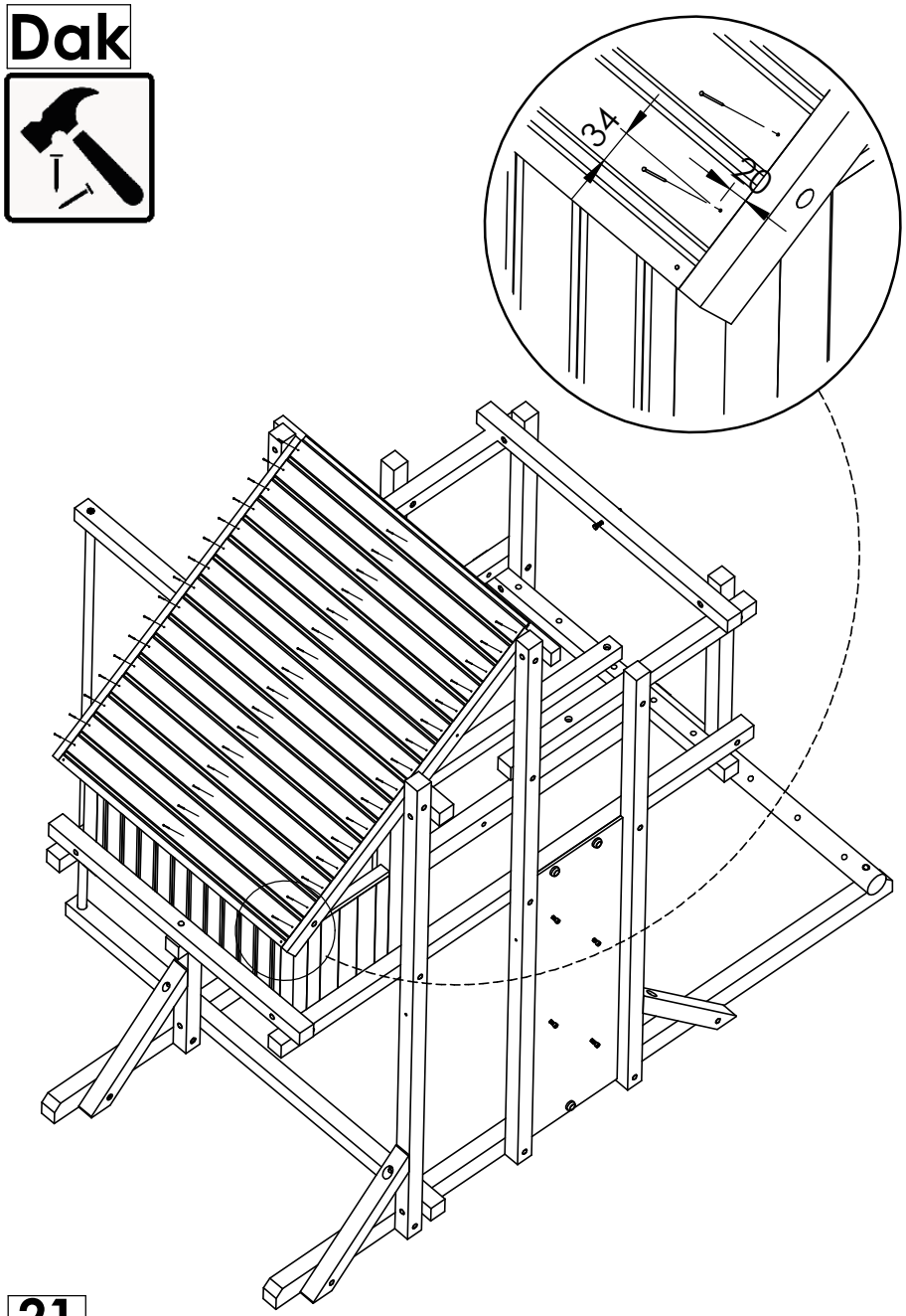

21

Trap

2x

M8 x 130

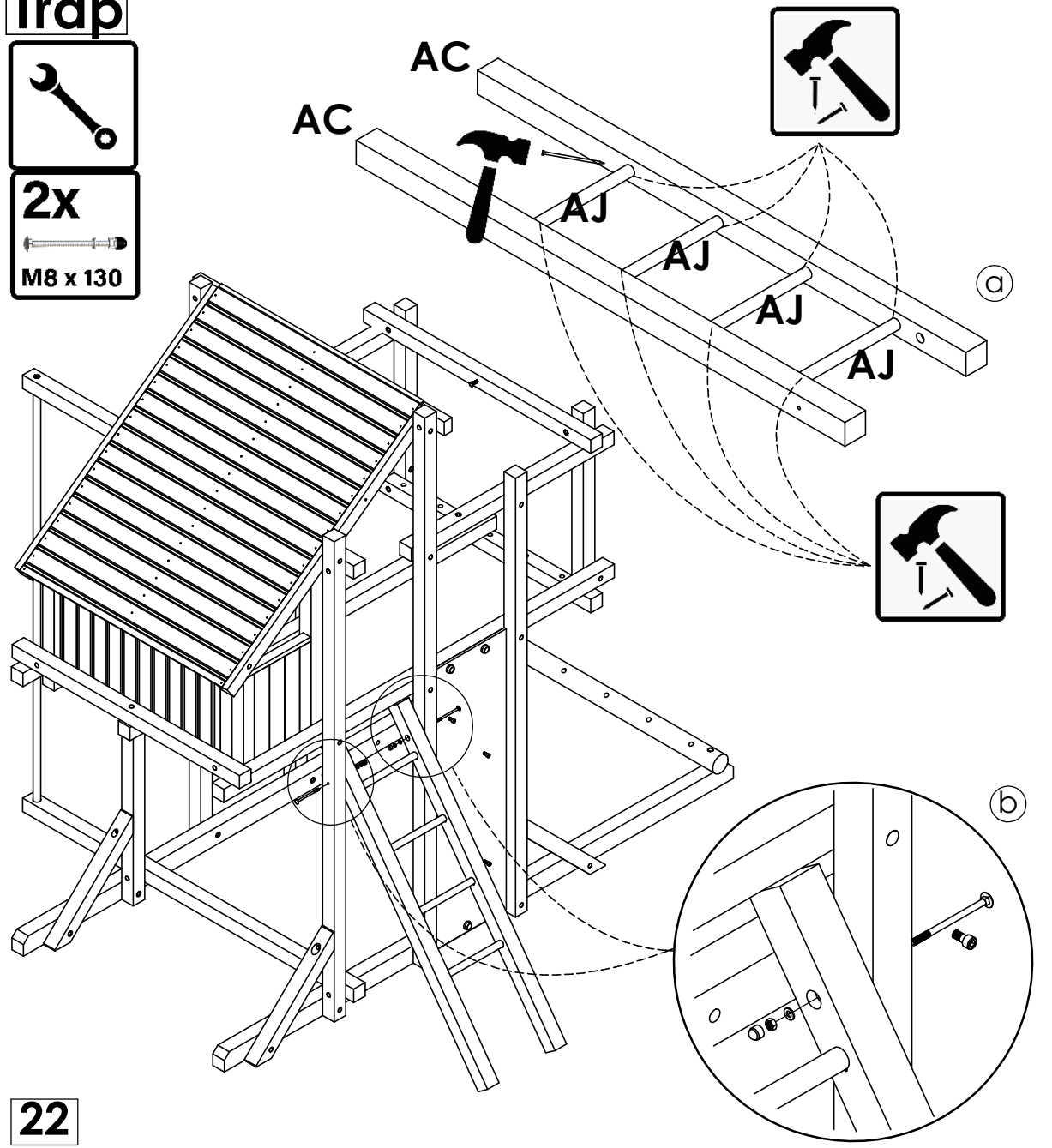

22

610	**MONTAGEHANDLEIDING** **NOTICE DE MONTAGE**	Speelhut Tour cabane	Pag.: 18/26 Datum: 14/11/2024	HOUTLAND GARDEN BV Eegene 45 B-9200 Dendermonde +32 (0) 52 42 26 06 www.houtland.be

Vloer

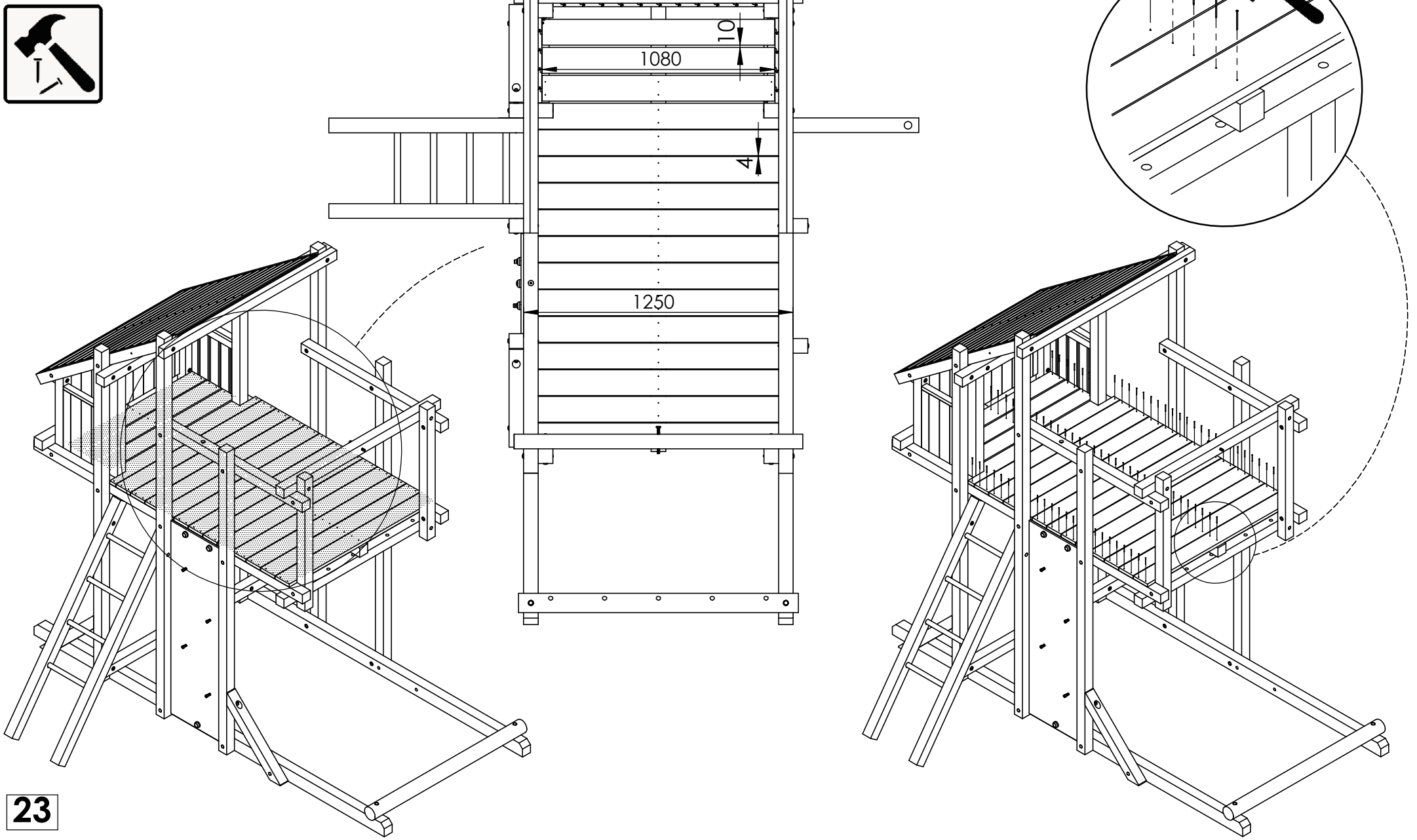

23

610	**MONTAGEHANDLEIDING** **NOTICE DE MONTAGE**	Speelhut Tour cabane	Pag.: 19/26 Datum: 14/11/2024	HOUTLAND GARDEN BV Eegene 45 B-9200 Dendermonde +32 (0) 52 42 26 06 www.houtland.be

AA

4x

M8 x 80

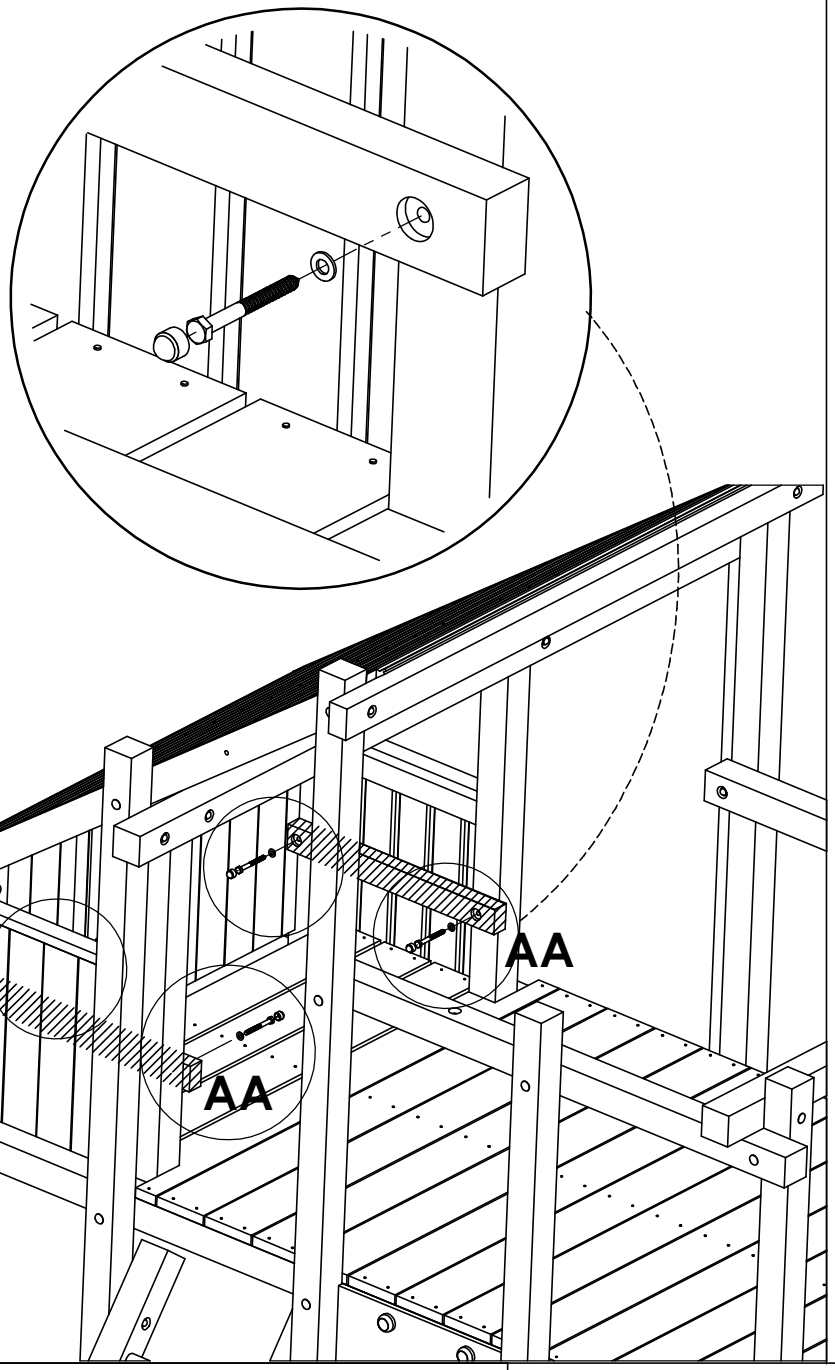

24

AH

8x

4,5 x 50

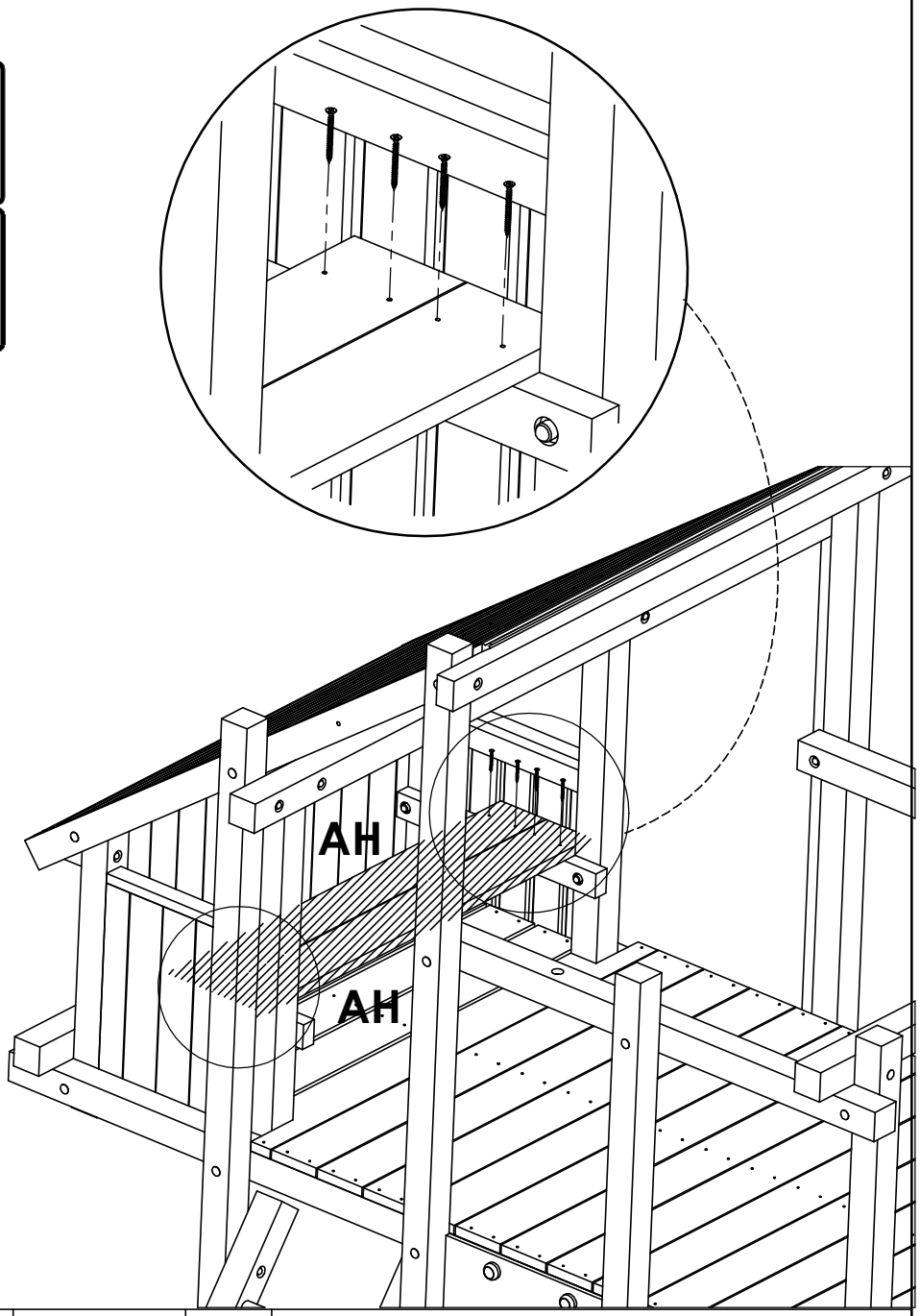

25

610	**MONTAGEHANDLEIDING** **NOTICE DE MONTAGE**	Speelhut Tour cabane	Pag.: 20/26 Datum: 14/11/2024	HOUTLAND GARDEN BV Eegene 45 B-9200 Dendermonde +32 (0) 52 42 26 06 www.houtland.be

AG

6x

4,5 x 50

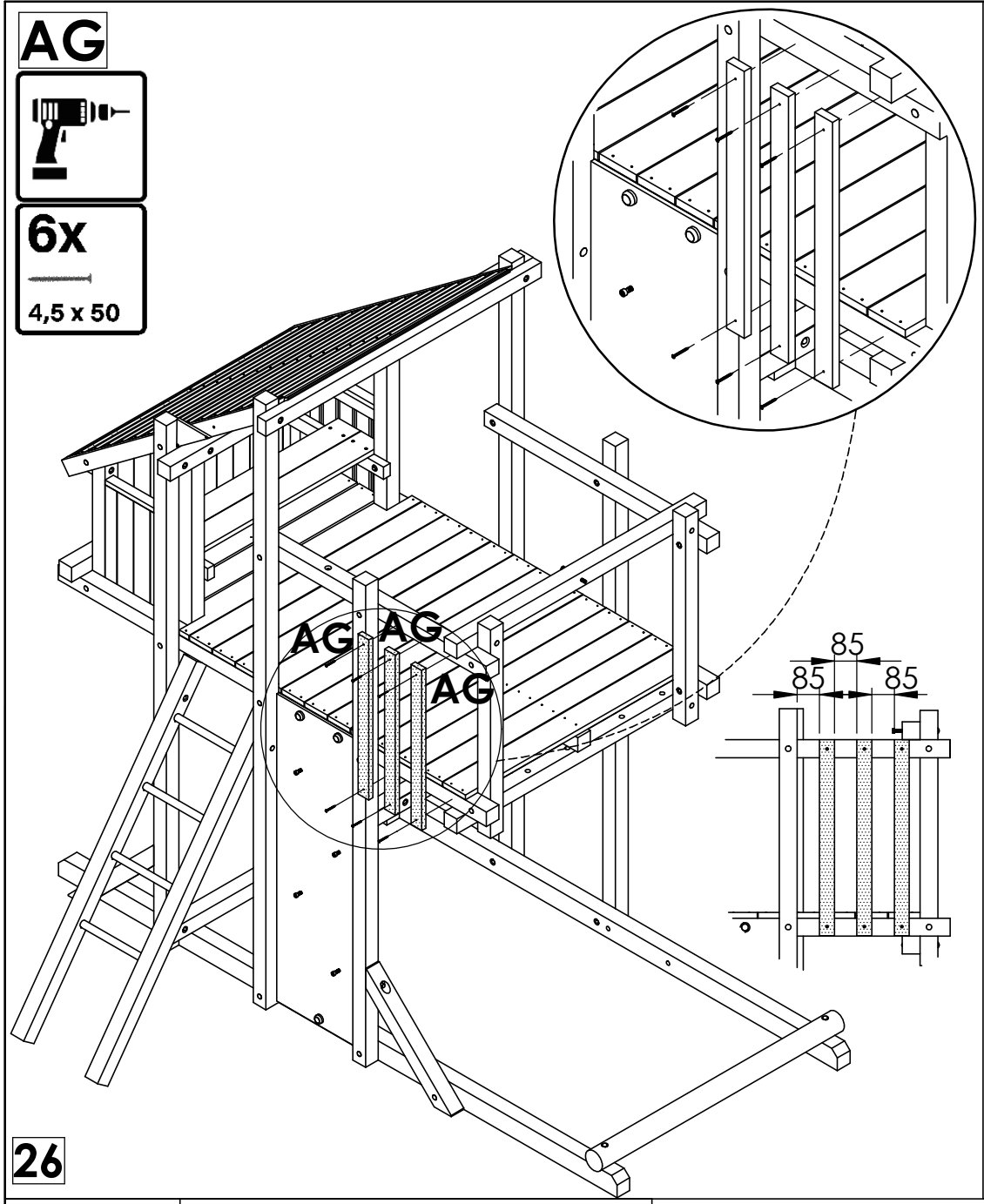

26

Afdekplaat

2x

4,5 x 35

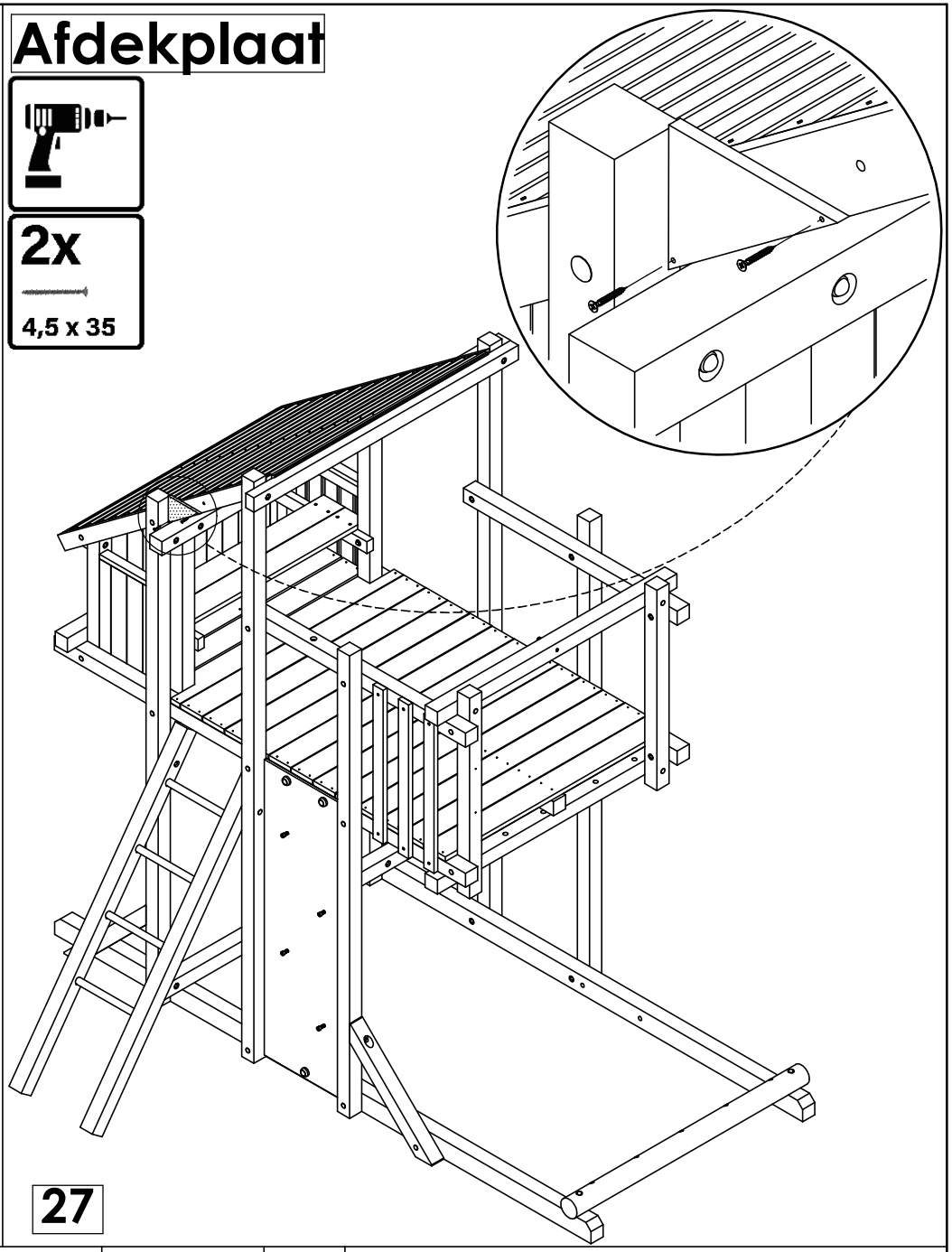

27

610	**MONTAGEHANDLEIDING** **NOTICE DE MONTAGE**	Speelhut Tour cabane	Pag.: 21/26 Datum: 14/11/2024	HOUTLAND GARDEN BV Eegene 45 B-9200 Dendermonde +32 (0) 52 42 26 06 www.houtland.be

Klimgrepen

4x

M10 x 40

4x

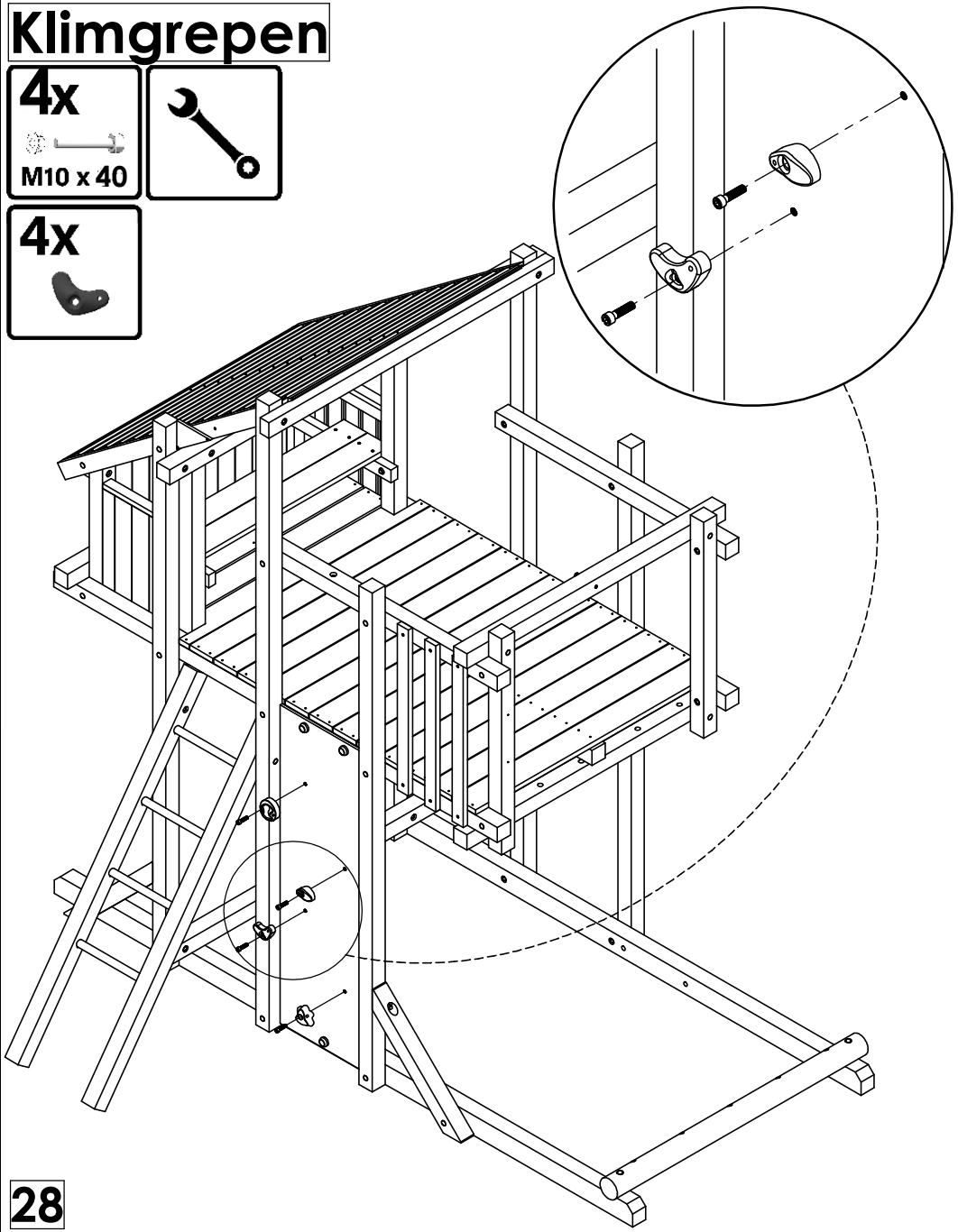

28

Oogbout

1x

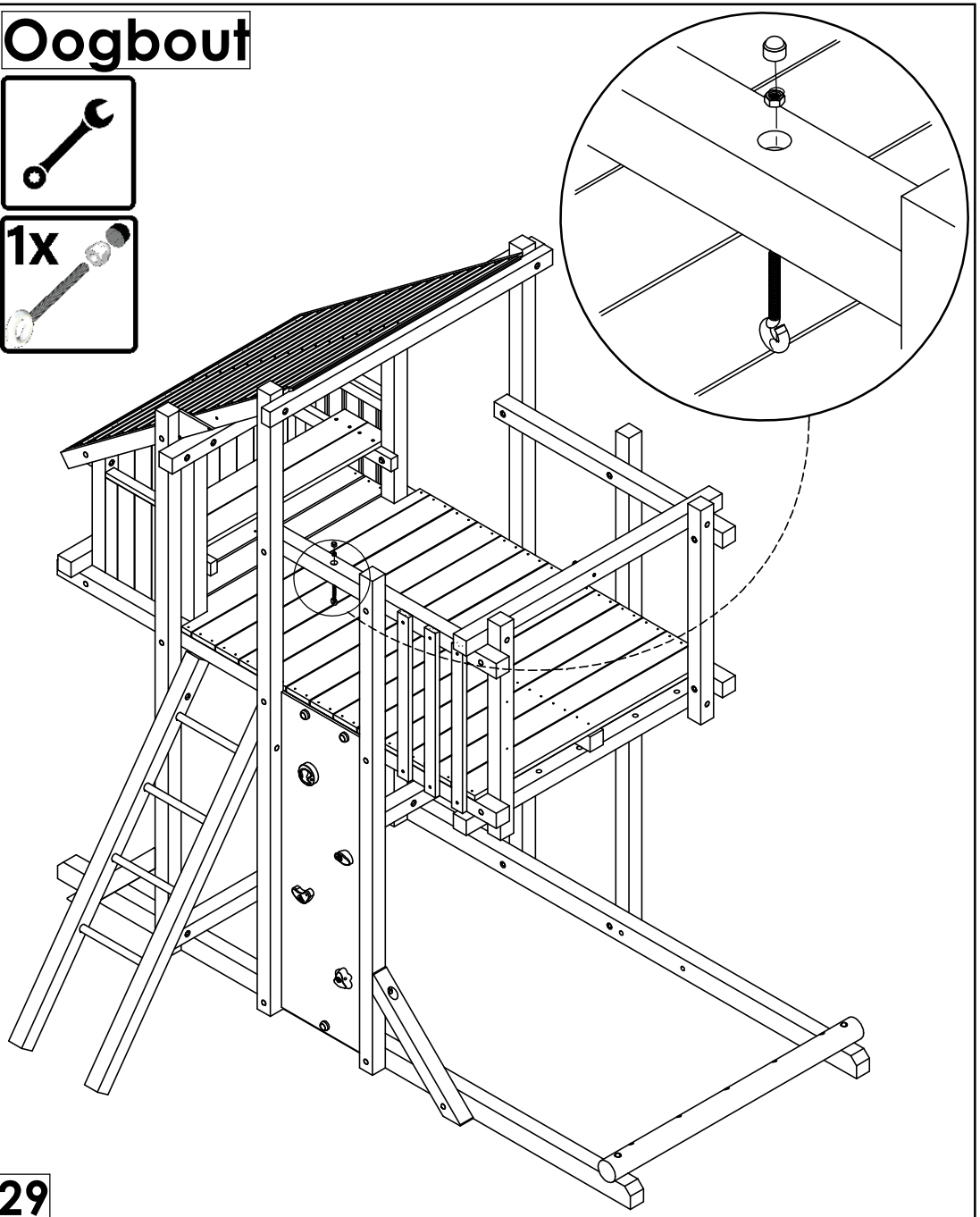

29

610	**MONTAGEHANDLEIDING** **NOTICE DE MONTAGE**	Speelhut Tour cabane	Pag.: 22/26 Datum: 14/11/2024	HOUTLAND GARDEN BV Eegene 45 B-9200 Dendermonde +32 (0) 52 42 26 06 www.houtland.be

Klimtouw

1x

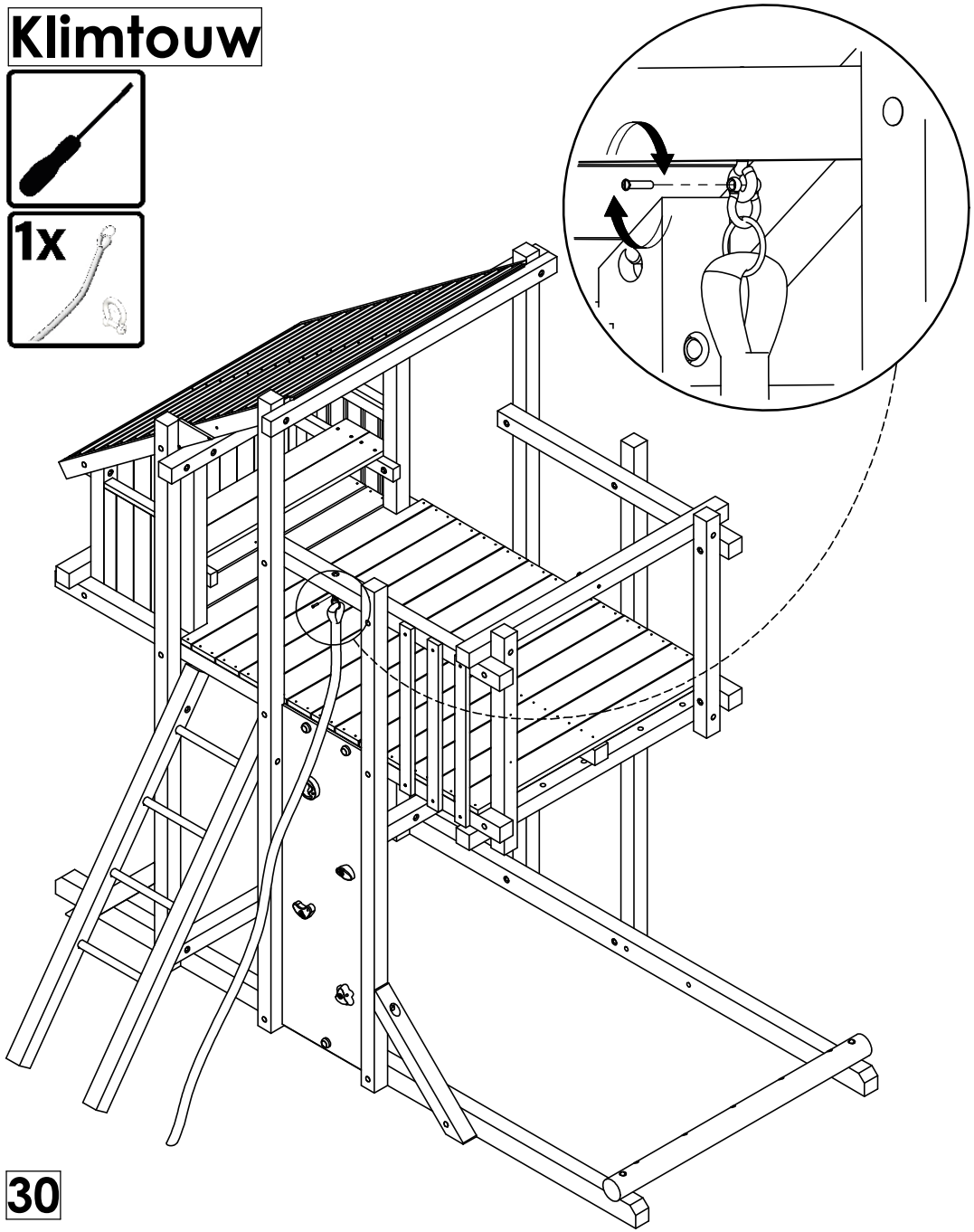

30

Handgrepen

2x

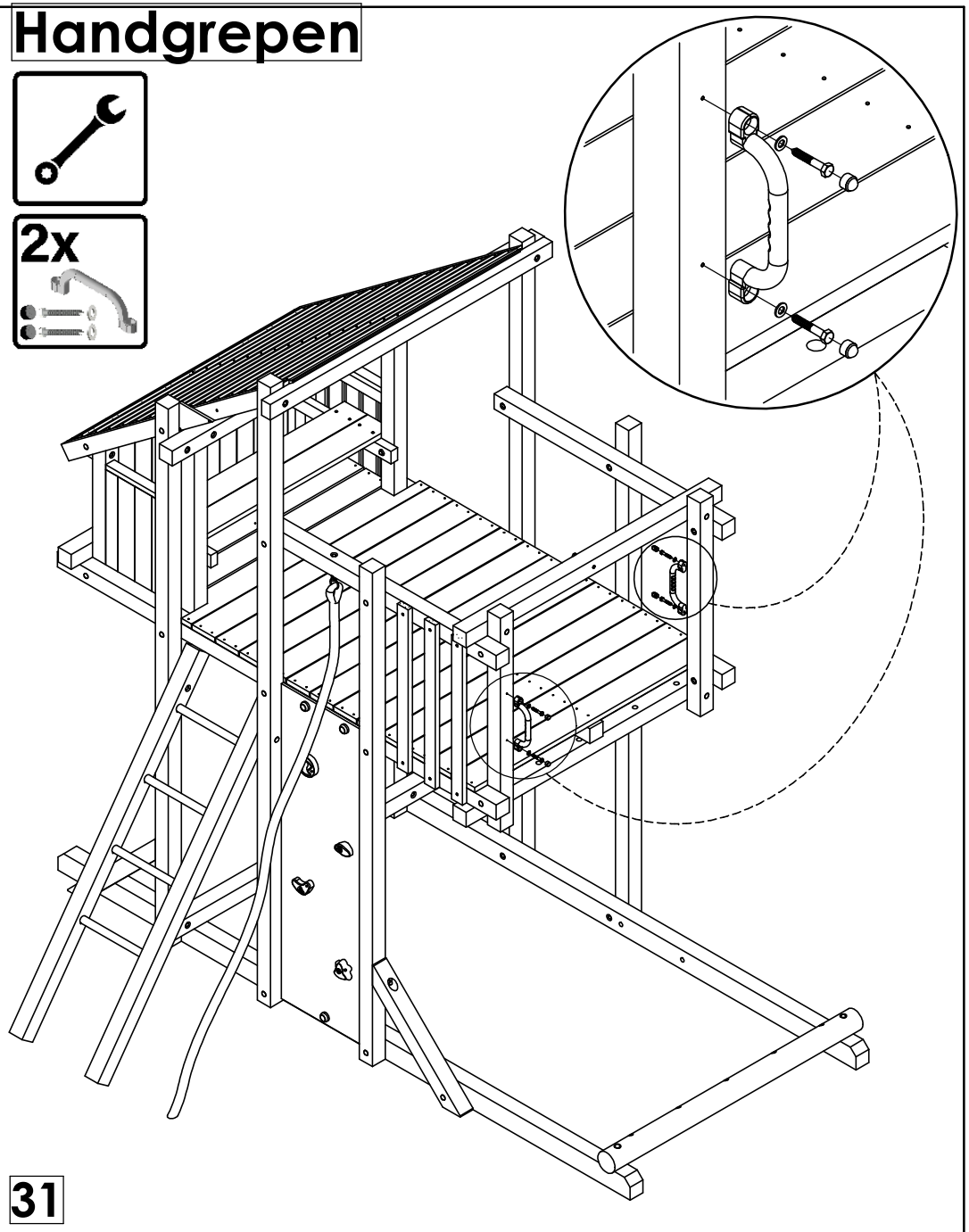

31

610	**MONTAGEHANDLEIDING** **NOTICE DE MONTAGE**	Speelhut Tour cabane	Pag.: 23/26 Datum: 14/11/2024	HOUTLAND GARDEN BV Eegene 45 B-9200 Dendermonde +32 (0) 52 42 26 06 www.houtland.be

Touwladder

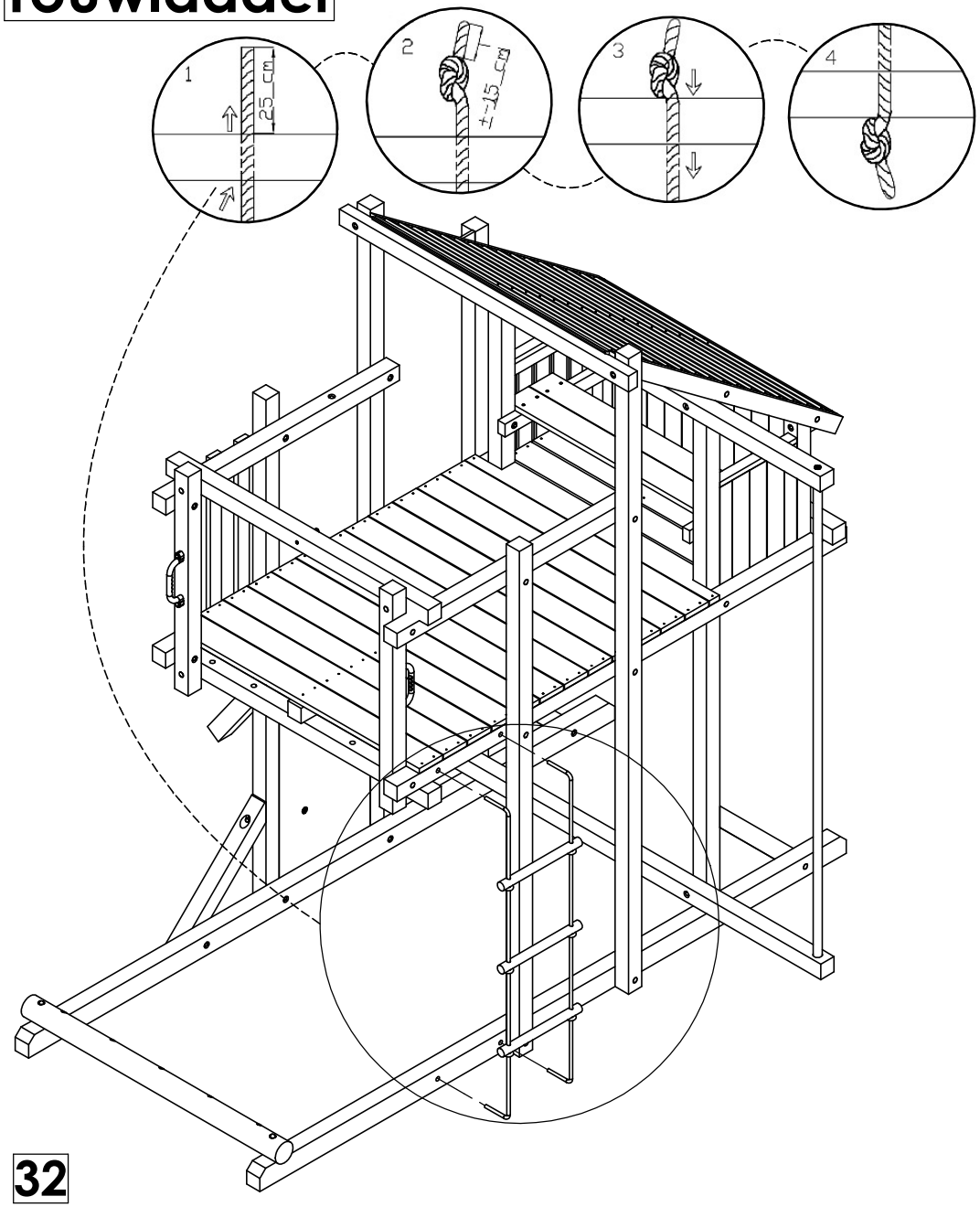

32

Klimnet

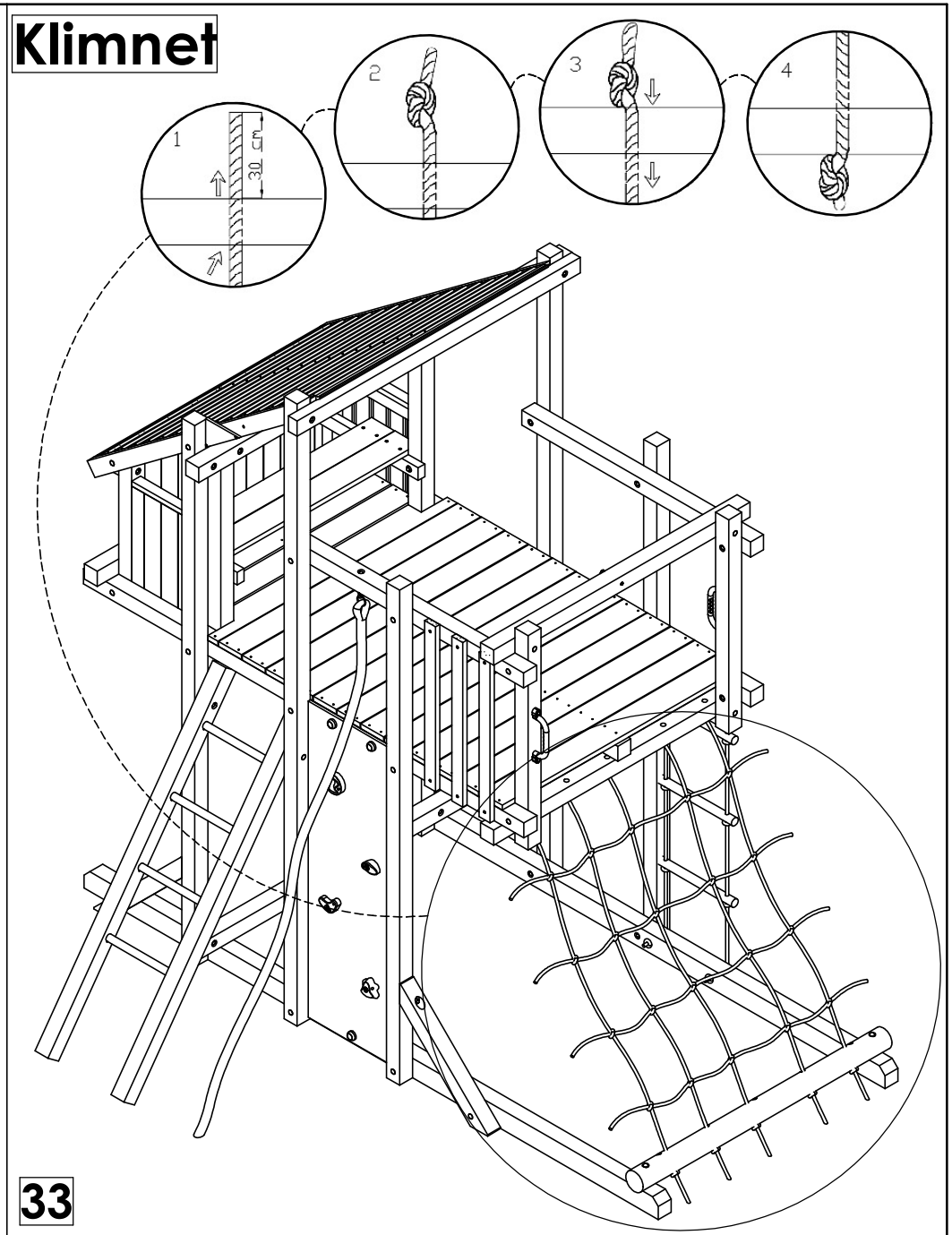

33

610	**MONTAGEHANDLEIDING** **NOTICE DE MONTAGE**	Speelhut Tour cabane	Pag.: 24/26 Datum: 14/11/2024	HOUTLAND GARDEN BV Eegene 45 B-9200 Dendermonde +32 (0) 52 42 26 06 www.houtland.be

Stuurtje

1x

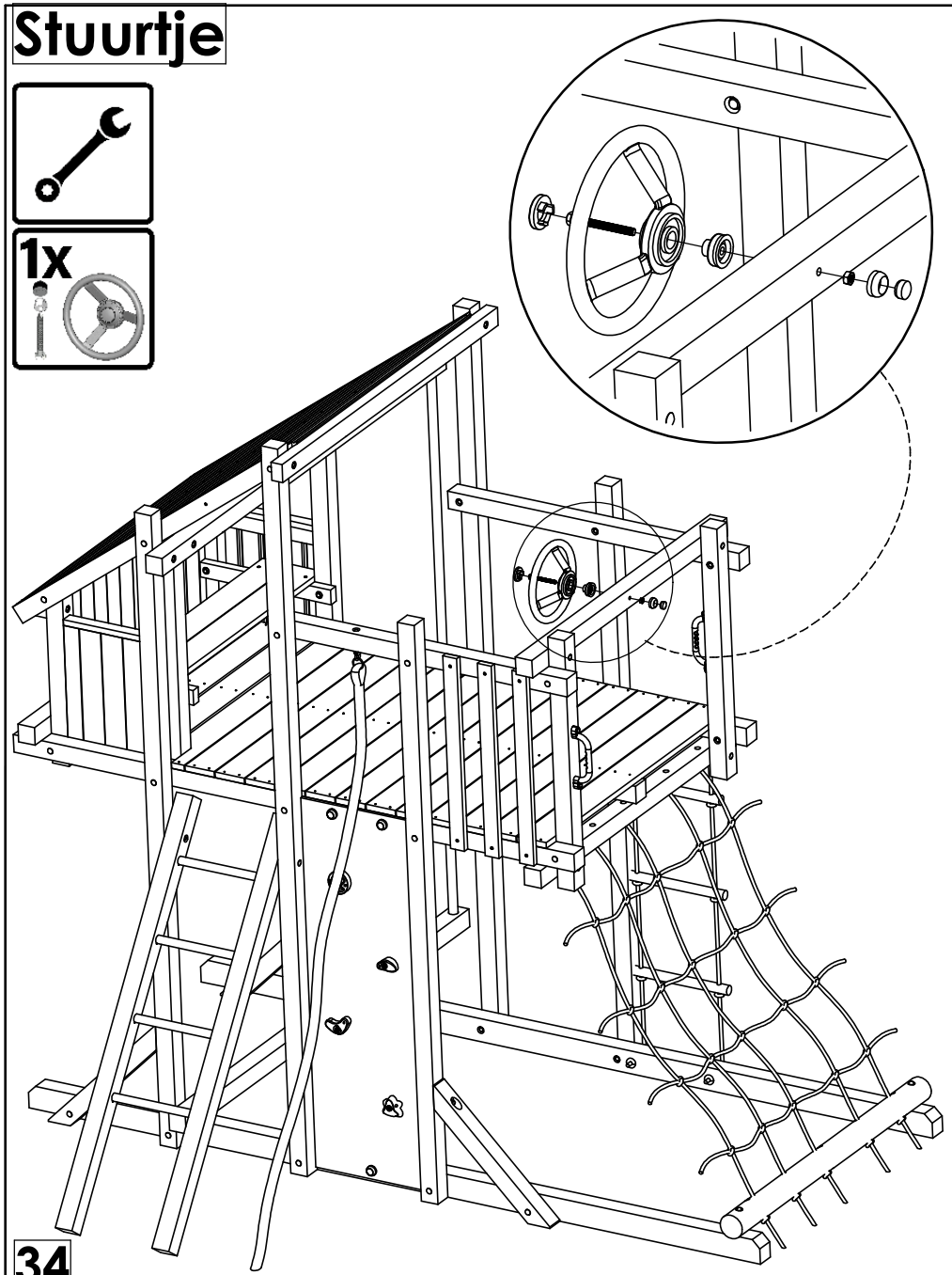

34

Glijbaan

2x

5 x 30

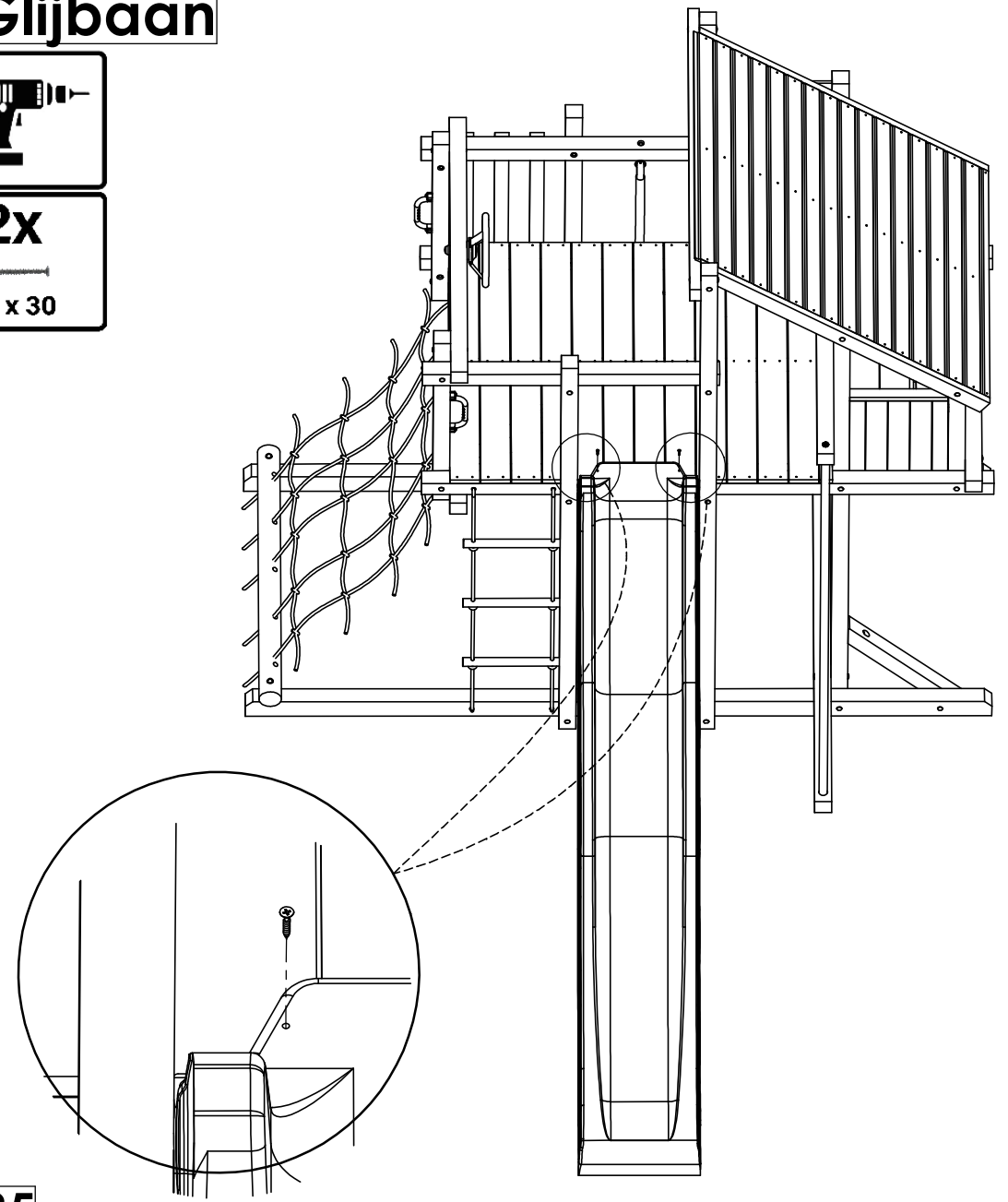

35

610	**MONTAGEHANDLEIDING** **NOTICE DE MONTAGE**	Speelhut Tour cabane	Pag.: 25/26 Datum: 14/11/2024	HOUTLAND GARDEN BV Eegene 45 B-9200 Dendermonde +32 (0) 52 42 26 06 www.houtland.be

Speelhut

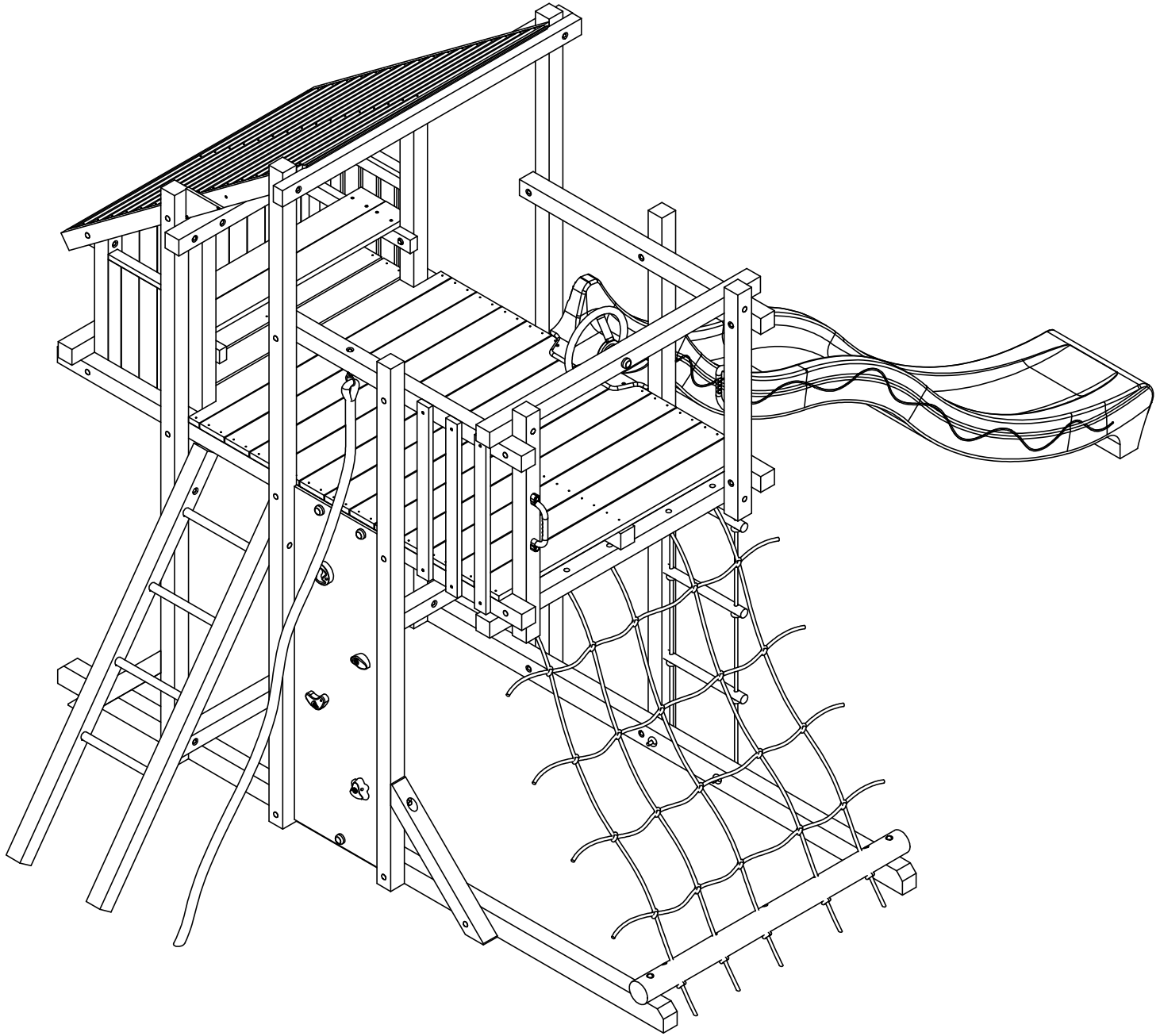



610	**MONTAGEHANDLEIDING** **NOTICE DE MONTAGE**	Speelhut Tour cabane	Pag.: 26/26 Datum: 14/11/2024	HOUTLAND GARDEN BV Eegene 45 B-9200 Dendermonde +32 (0) 52 42 26 06 www.houtland.be