Montage instructies tuinhuis met lounge links

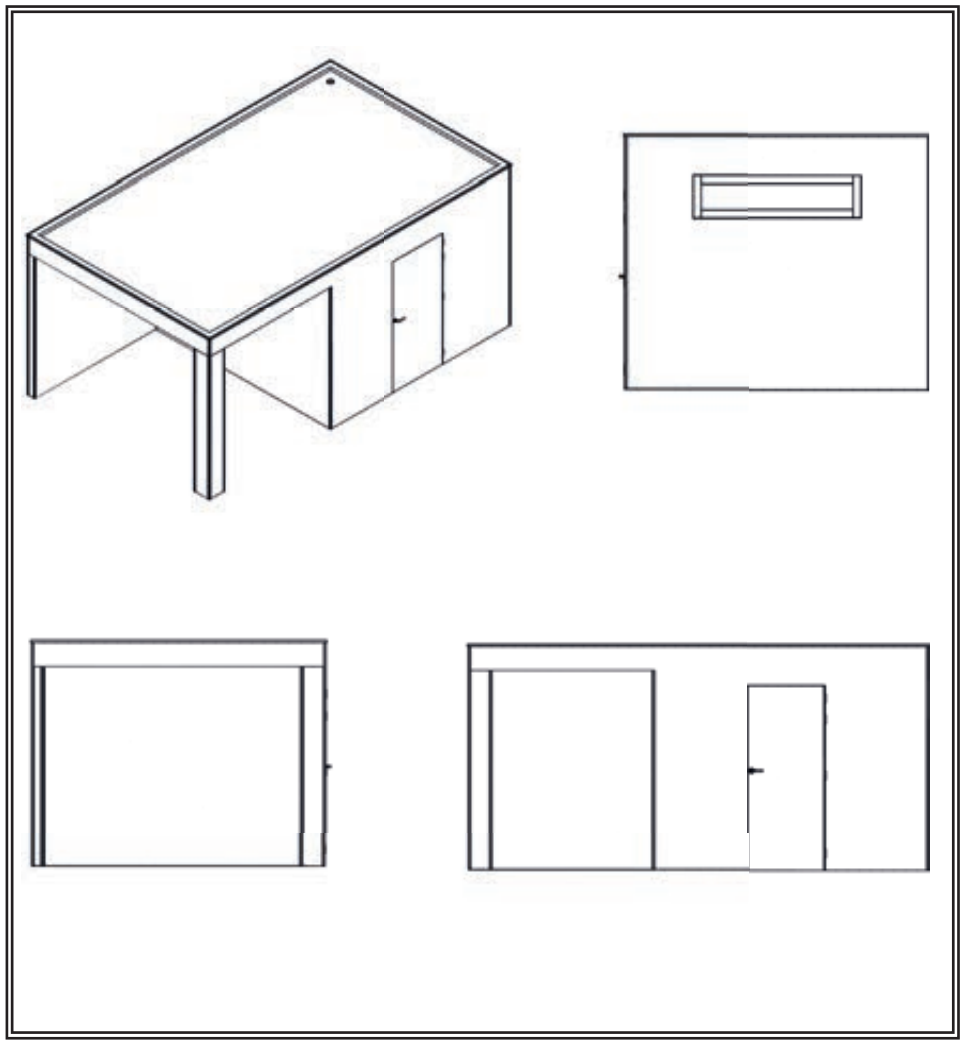

Benodigdheden



Meegeleverd

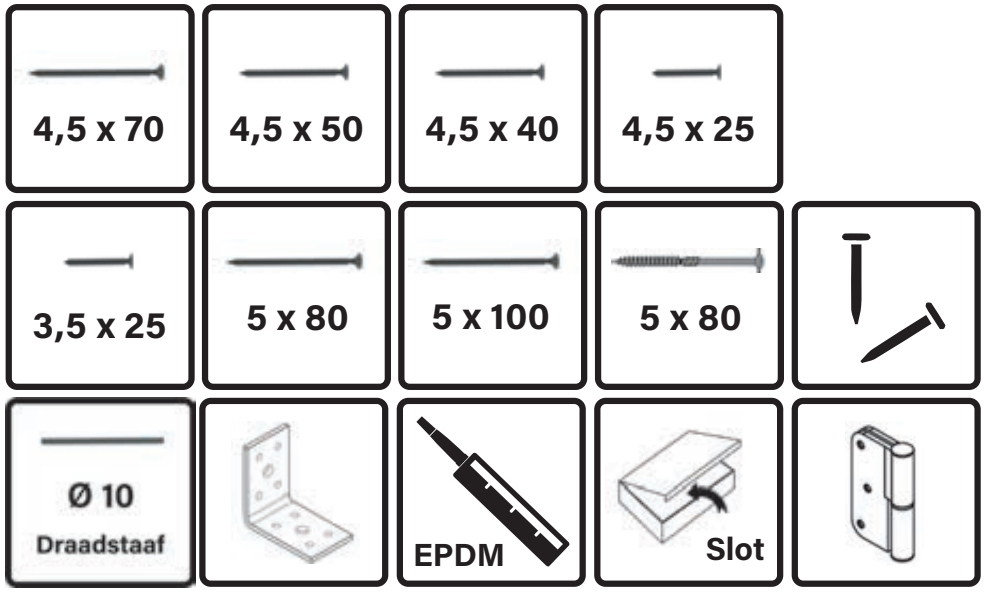

Niet meegeleverd



Slagschroef mag niet volledig door de betonplaat zitten. Zo creëer je stijgend vocht in het tuinhuis.

Zie algemene voorwaarden op de laatste pagina

HOUTLAND GARDEN BV
EEGENE 45
9200 DENDERMONDE

T: +32 (0)52 42 26 06
E: sales@houtland.be
www.houtland.be

Zie algemene voorwaarden op de laatste pagina



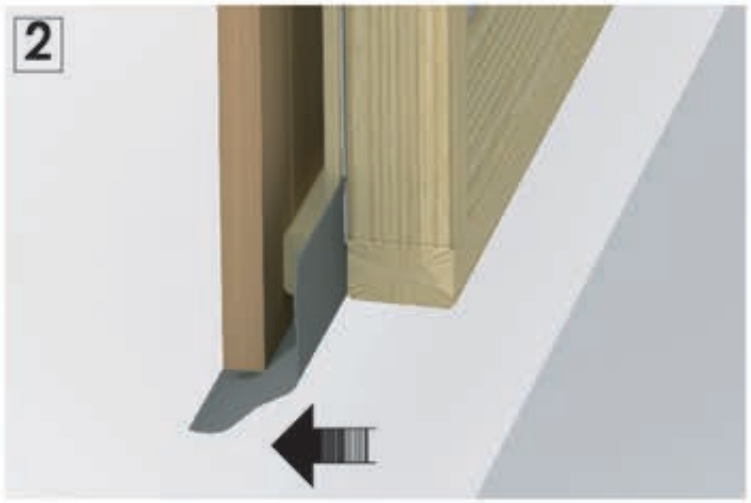

Maak EPDM onderaan de panelen los vooraleer u met installatie van het tuinhuis begint.

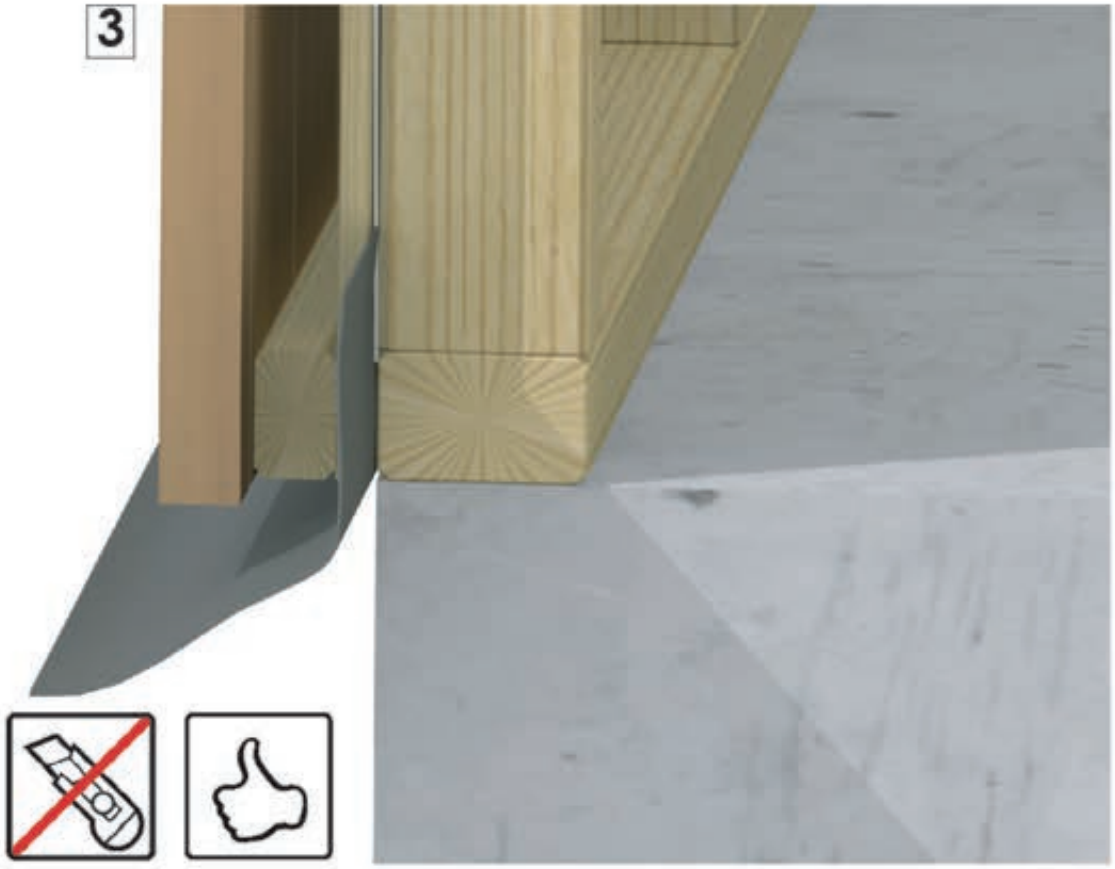

Montage instructies

Zie algemene voorwaarden op de laatste pagina



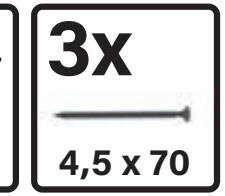









1





2

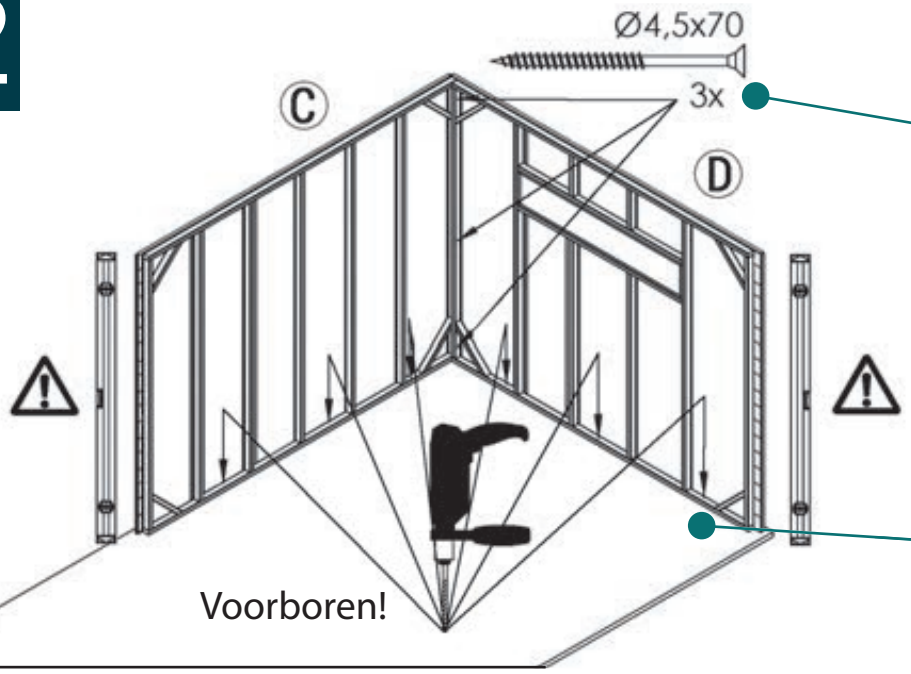

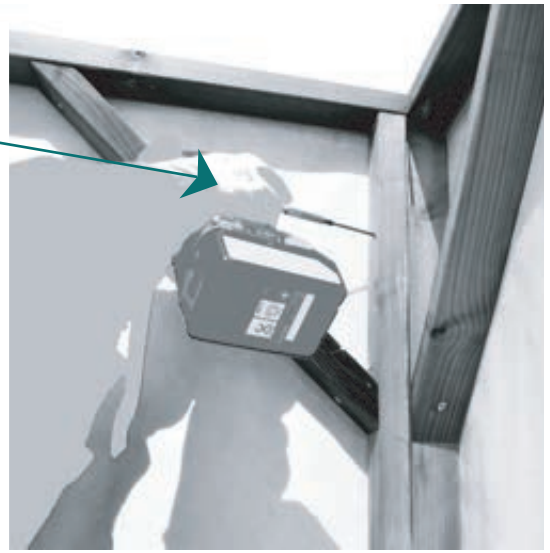



Vanaf wandlengte van 4m, gebruik extra slagschroef per lopende meter. Slagschroef mag niet volledig door de betonplaat zitten. Zo creëer je stijgend vocht in het tuinhuis.



Het is zeer belangrijk dat de twee wanden correct aan elkaar geschroefd worden.

Zie algemene voorwaarden op de laatste pagina



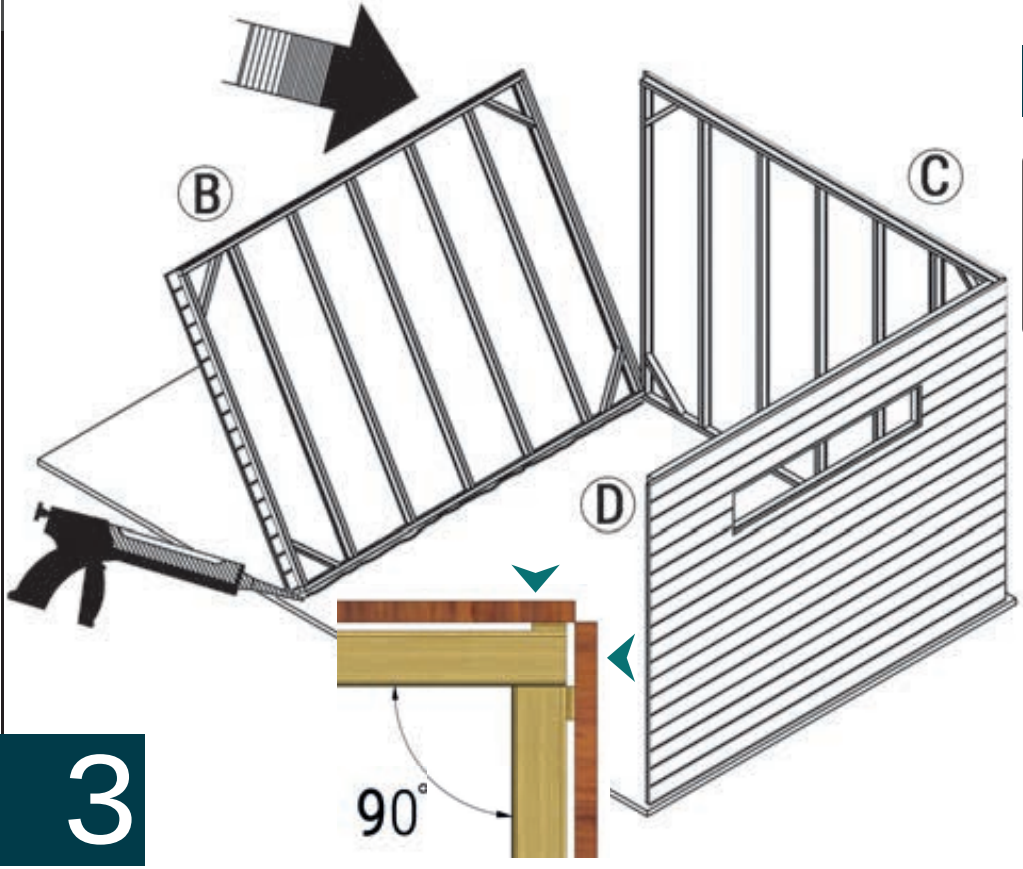

3





4

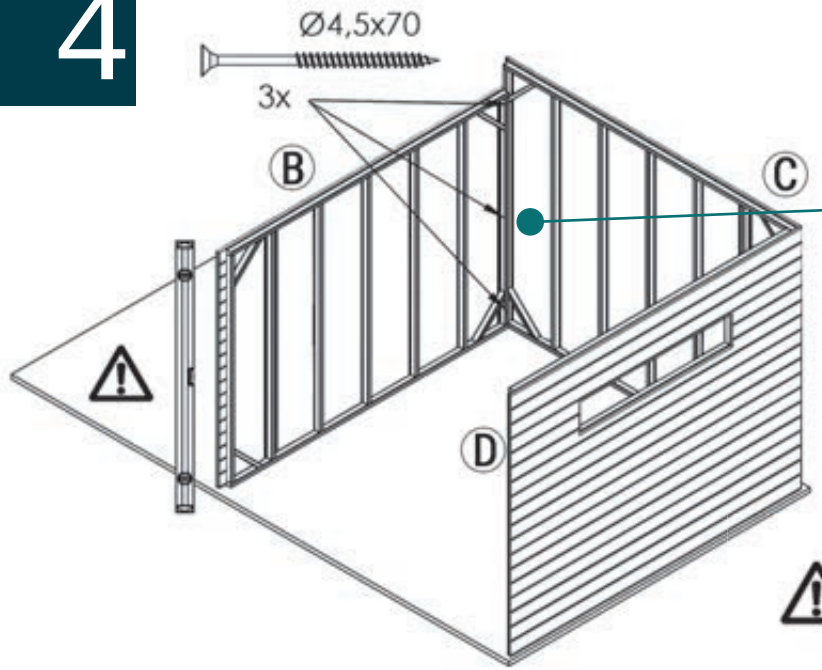

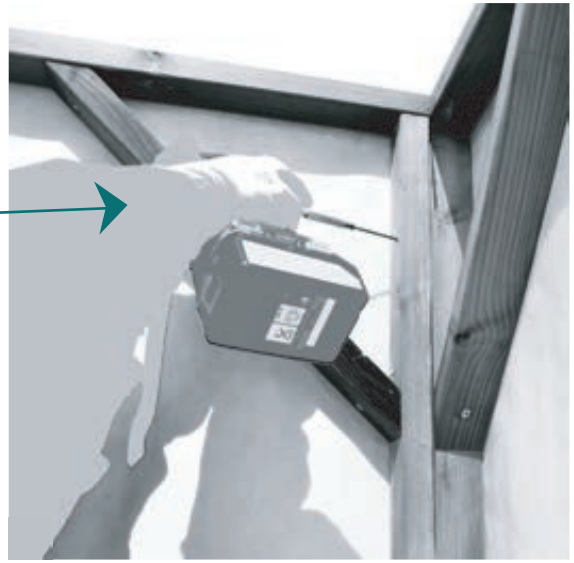

Het is zeer belangrijk dat de twee wanden correct aan elkaar geschroefd worden.

5

Vanaf wandlengte van 4m, gebruik extra slagschroef per lopende meter. Slagschroef mag niet volledig door de betonplaat zitten. Zo creëer je stijgend vocht in het tuinhuis.





Voorboren!

Zie algemene voorwaarden op de laatste pagina

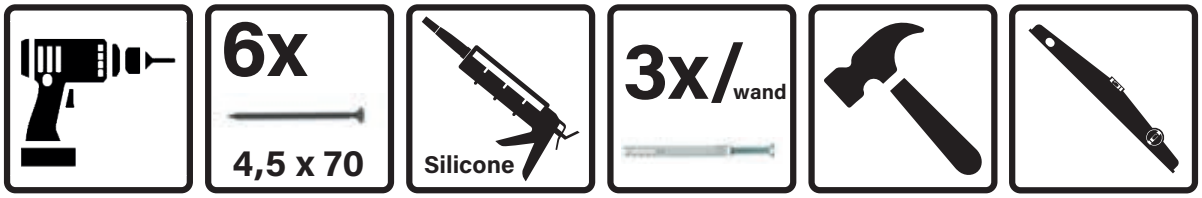

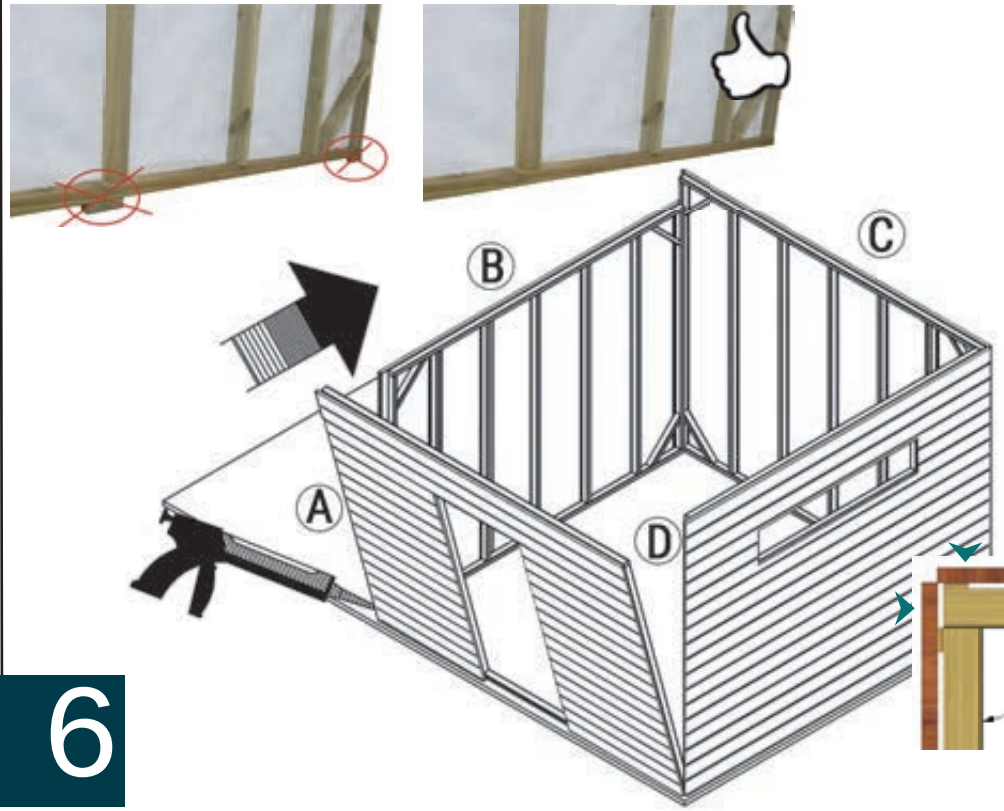

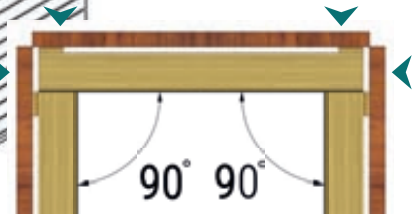



6

7

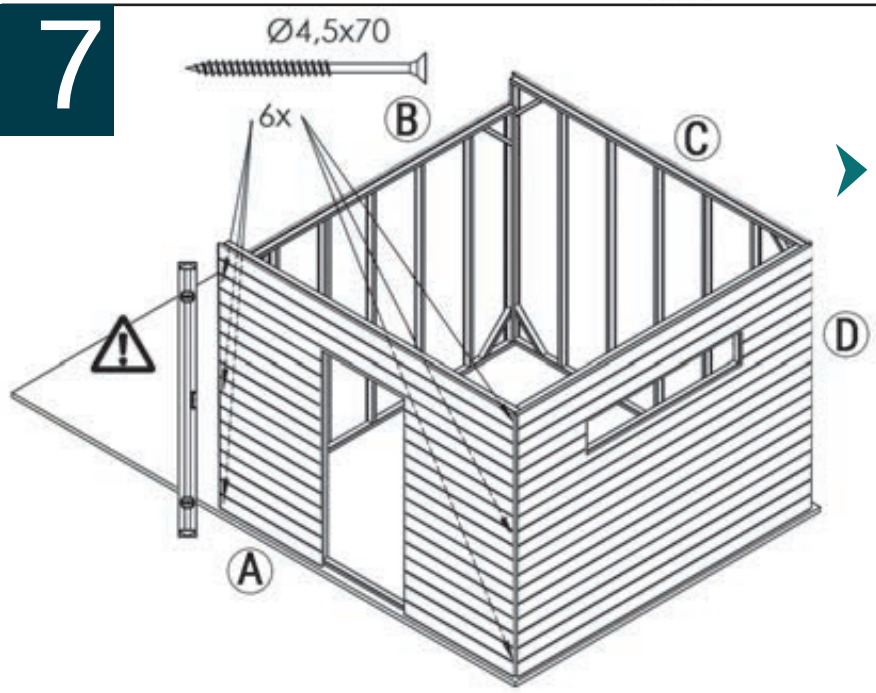

Het is zeer belangrijk dat de twee wanden correct aan elkaar geschroefd worden.



Vanaf wandlengte van 4m, gebruik extra slagschroef per lopende meter. Slagschroef mag niet volledig door de betonplaat zitten. Zo creëer je stijgend vocht in het tuinhuis.



Voorboren!



Zie algemene voorwaarden op de laatste pagina



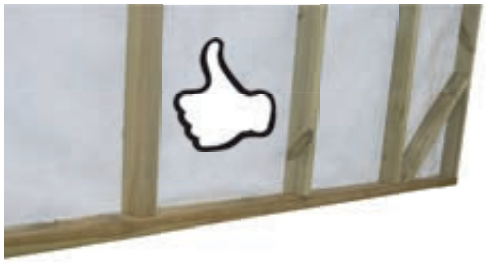



8

a

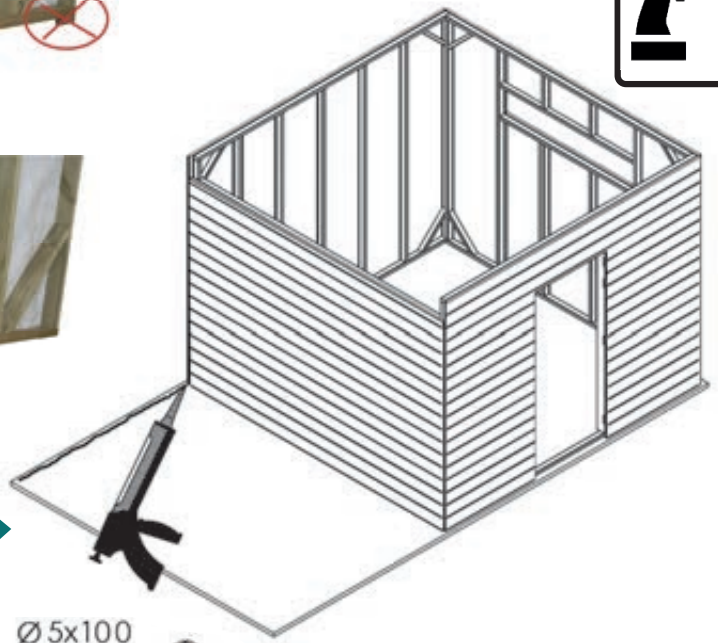

b

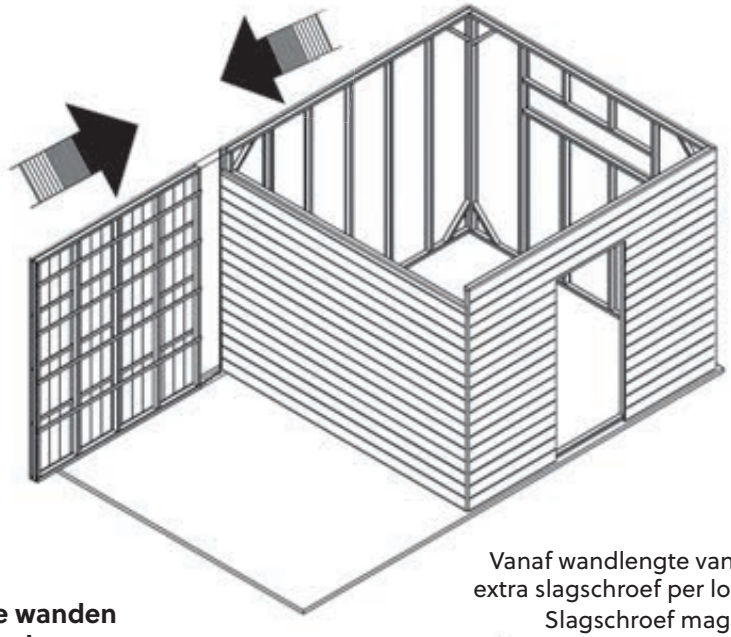

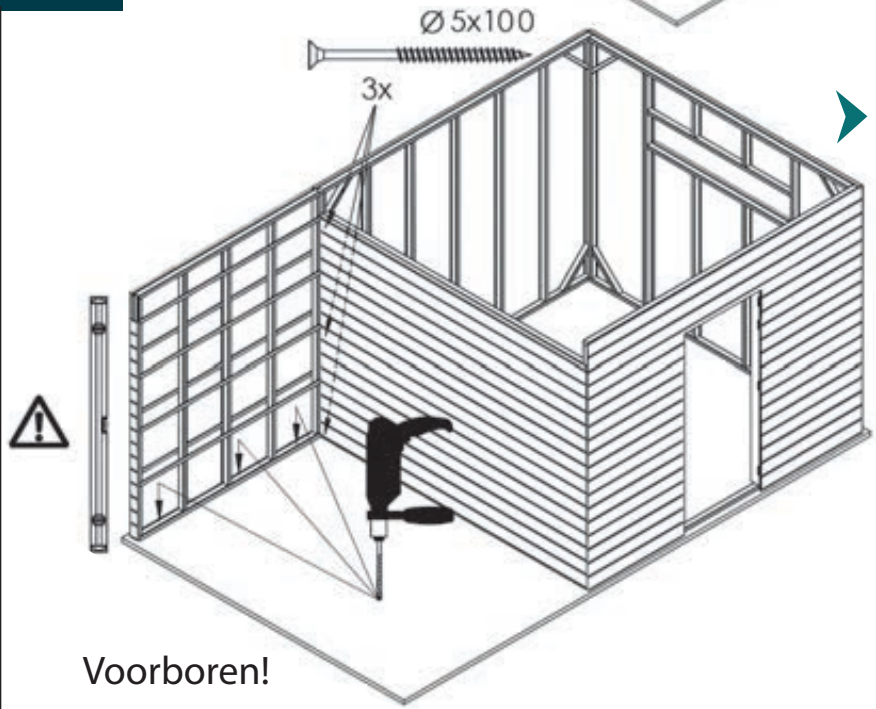

Voorboren!

Het is zeer belangrijk dat de twee wanden correct aan elkaar geschroefd worden.



Vanaf wandlengte van 4m, gebruik extra slagschroef per lopende meter. Slagschroef mag niet volledig door de betonplaat zitten. Zo creëer je stijgend vocht in het tuinhuis.

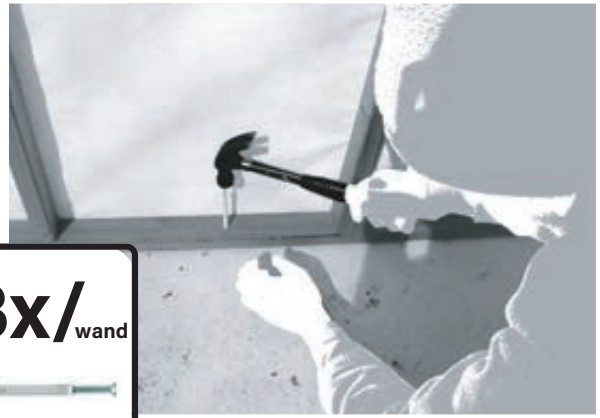

9

a

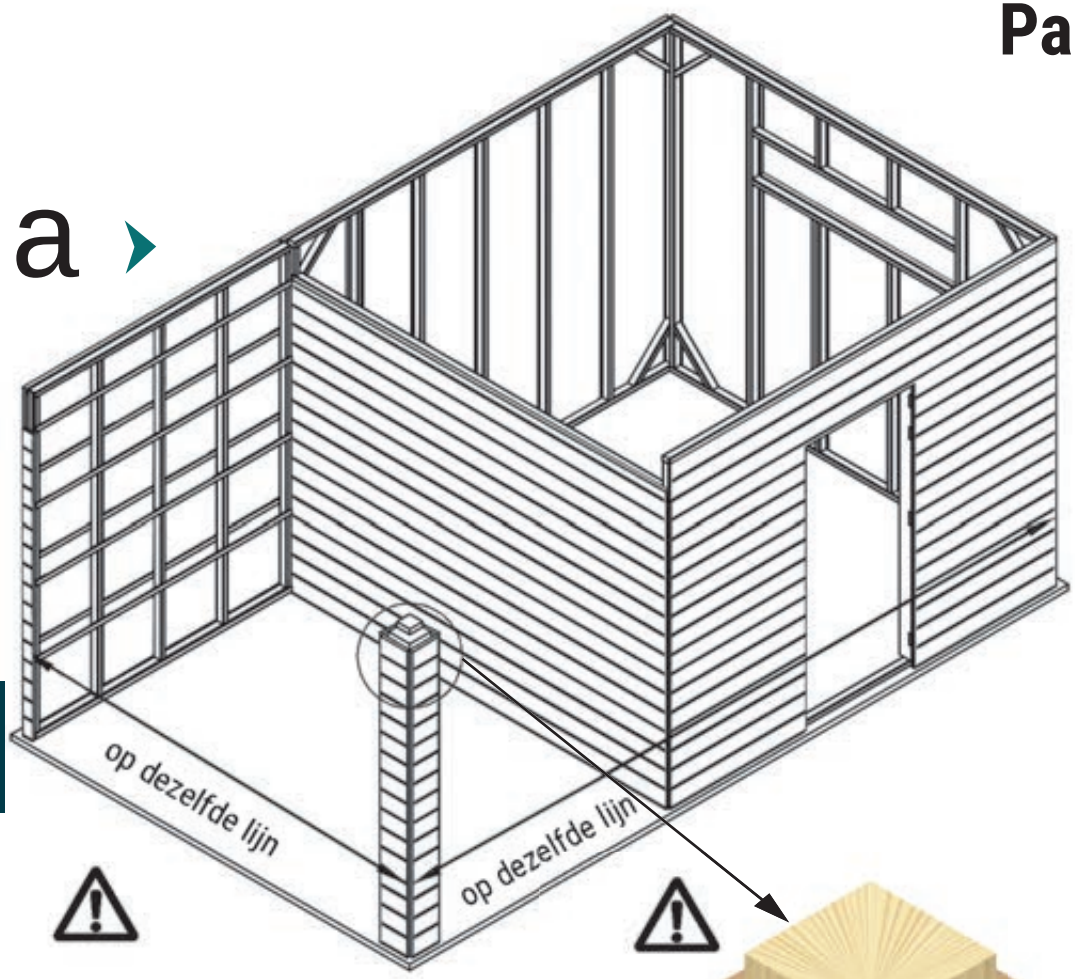

b

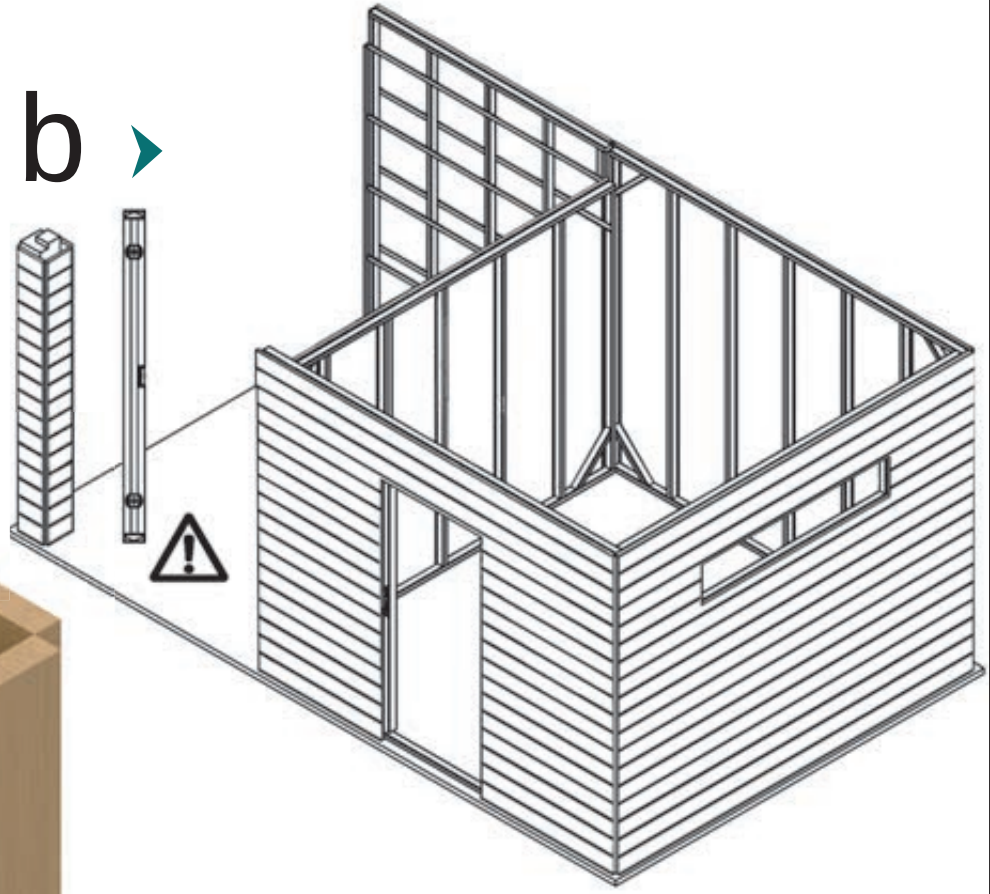

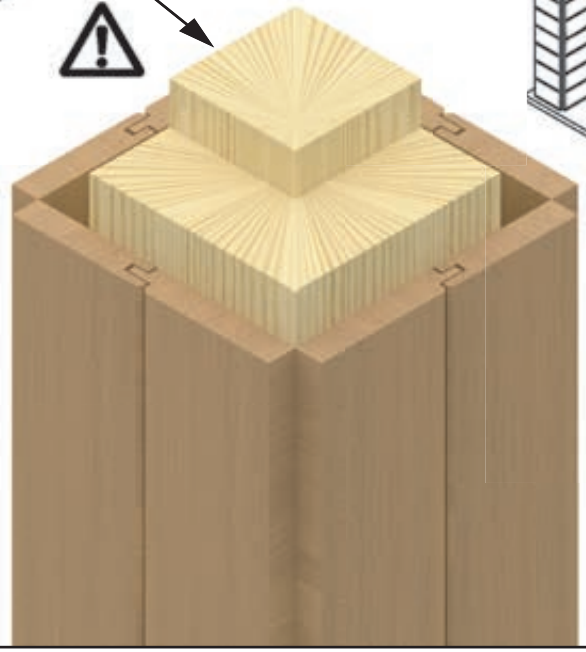

Bevestiging paal = eigen keuze
Draadstaaf is reeds meegeleverd

Front Board

Montage instructies

Zie algemene voorwaarden op de laatste pagina

10

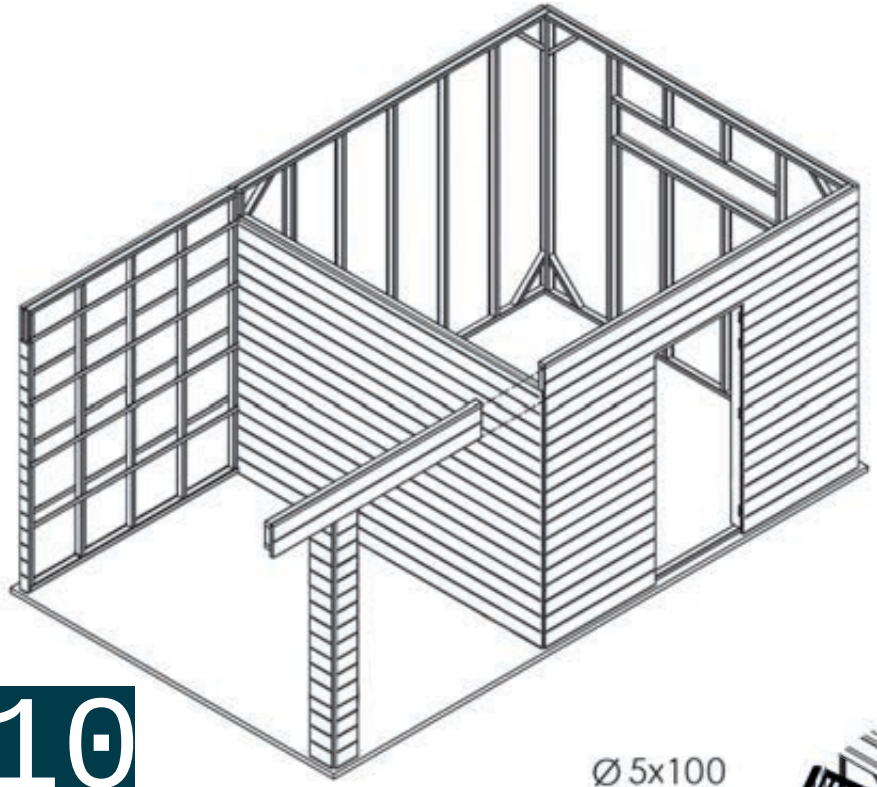

a ›

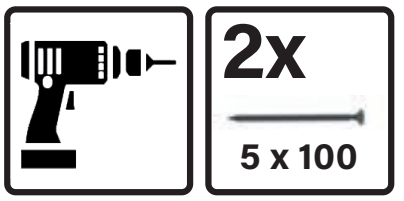



b ›



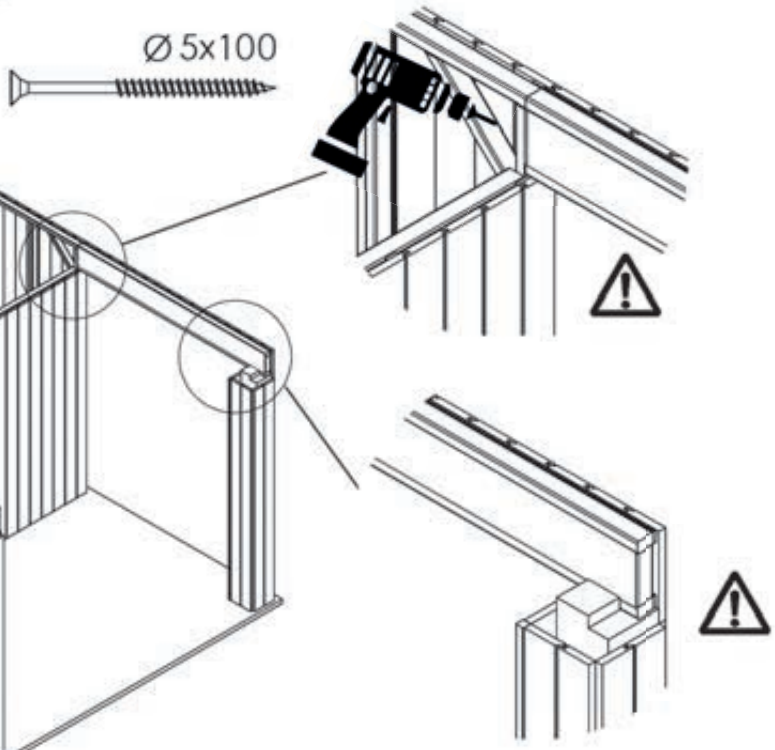

c ›

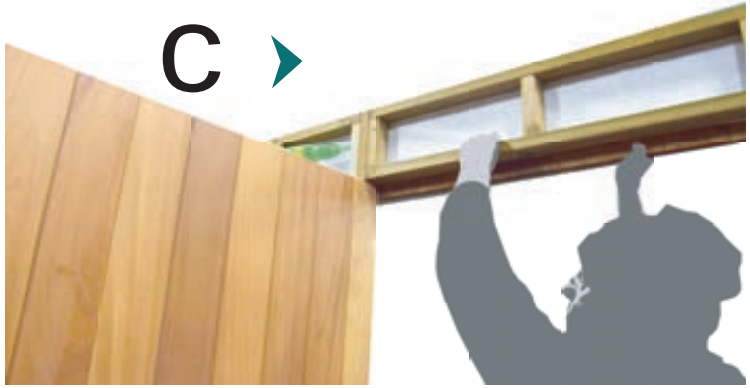

Side Board

Montage instructies

Zie algemene voorwaarden op de laatste pagina

a

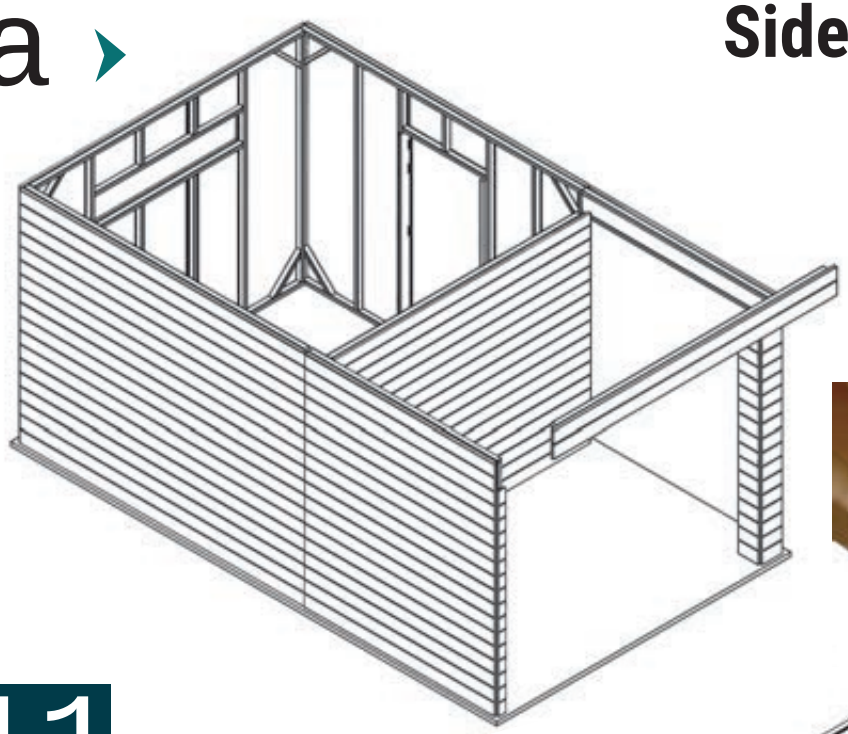

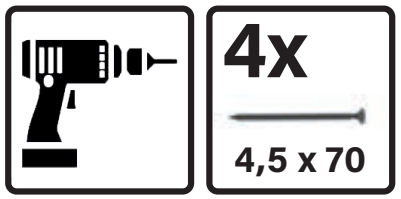





11

b

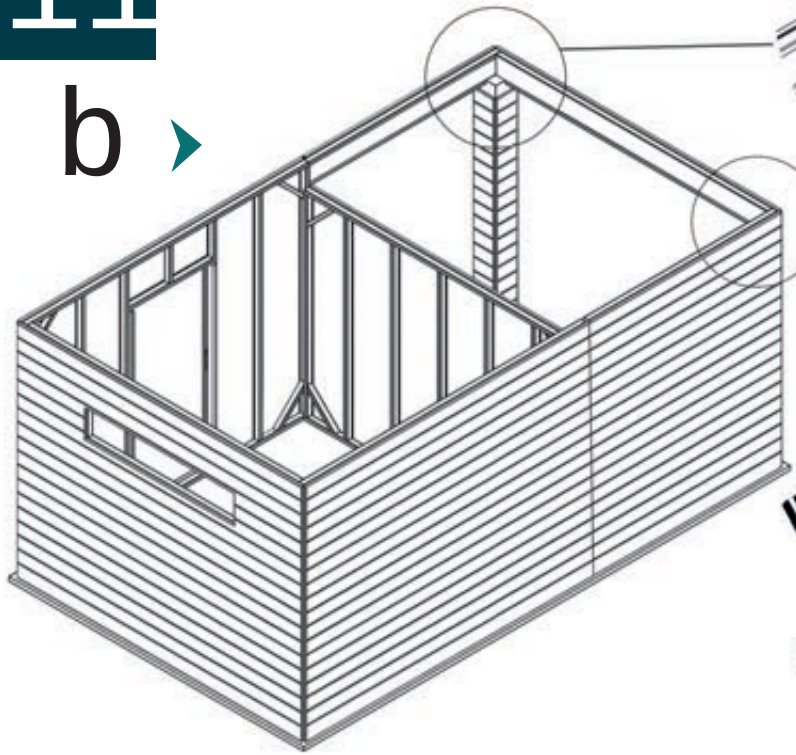

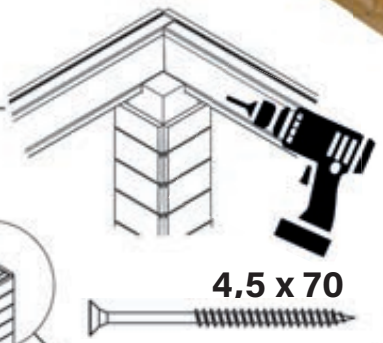

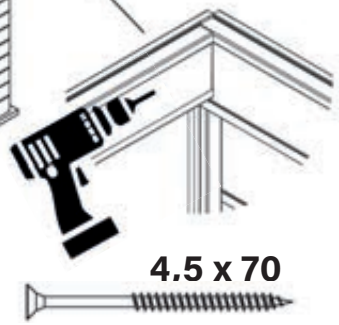



De Deur

Montage instructies

Zie algemene voorwaarden op de laatste pagina



12

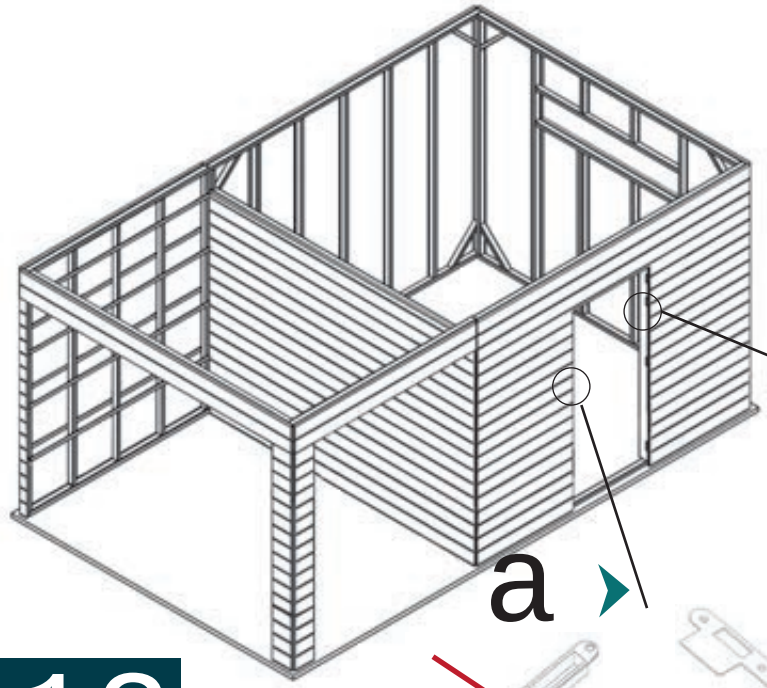

a



niet gebruiken!

wel gebruiken!

b



c

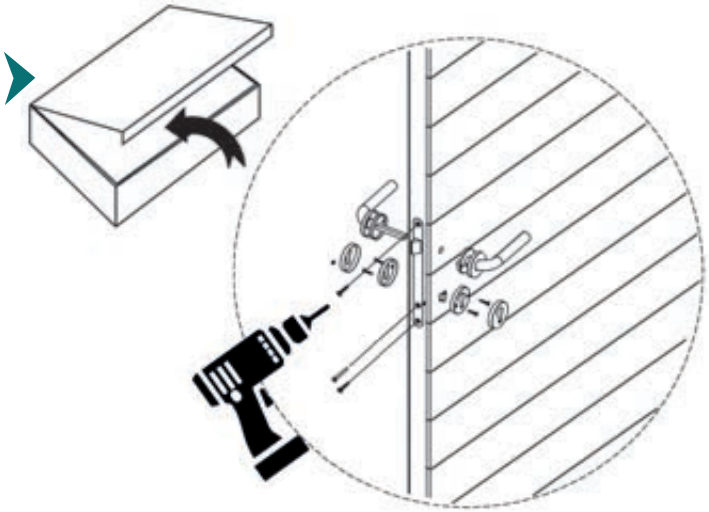

d

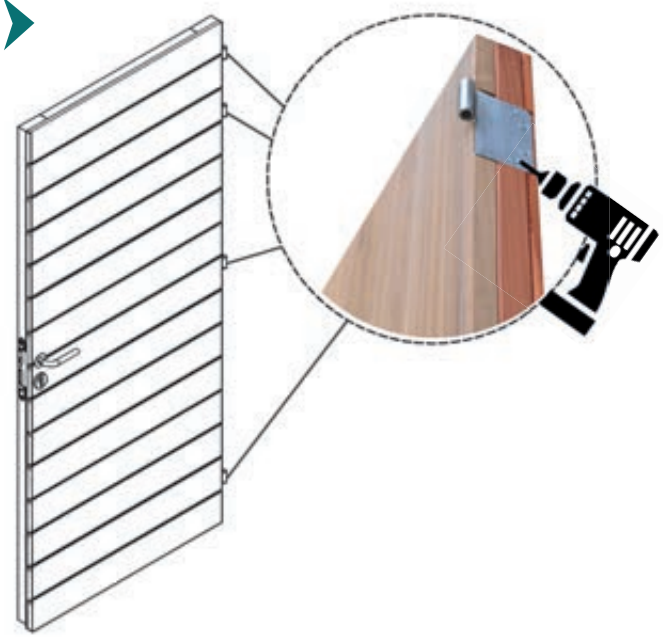

e







Controleer steeds of de deur waterpas staat.

Zie algemene voorwaarden op de laatste pagina

Dakconstructie: de ringbalk

Plaats de planken van de ringbalk aan de binnenzijde van de wanden met een helling van 1cm per lopende meter richting het tapgat. Het voorbeeld is uitgerekend op de basis van voorwand "A" van 4m, lounge van 3m en tapgat rechts achteraan (tussen achterwand "C"en zijwand "D"). Op 7m (4+3=7) moet u moet u 7cm daling maken. Het hoogste punt moet op 5cm van de bovenkant van het paneel liggen. In dit geval in de lounge.
Dus aan de kant van de afvoer (laagste punt) moet de afstand tussen de ringbalk en de bovenkant van het paneel 12cm zijn. (5cm+7cm=12cm.)
Teken de balken af op de stijlen en schoren.
Zo ziet u het oppervlakte waar gelijmd moet worden.



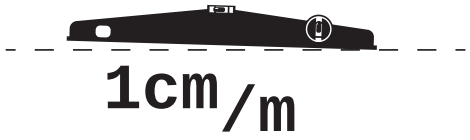

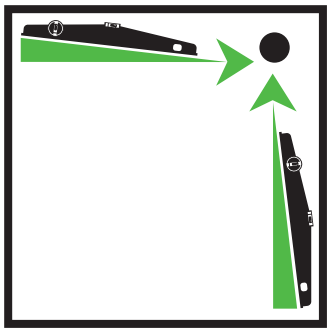

13

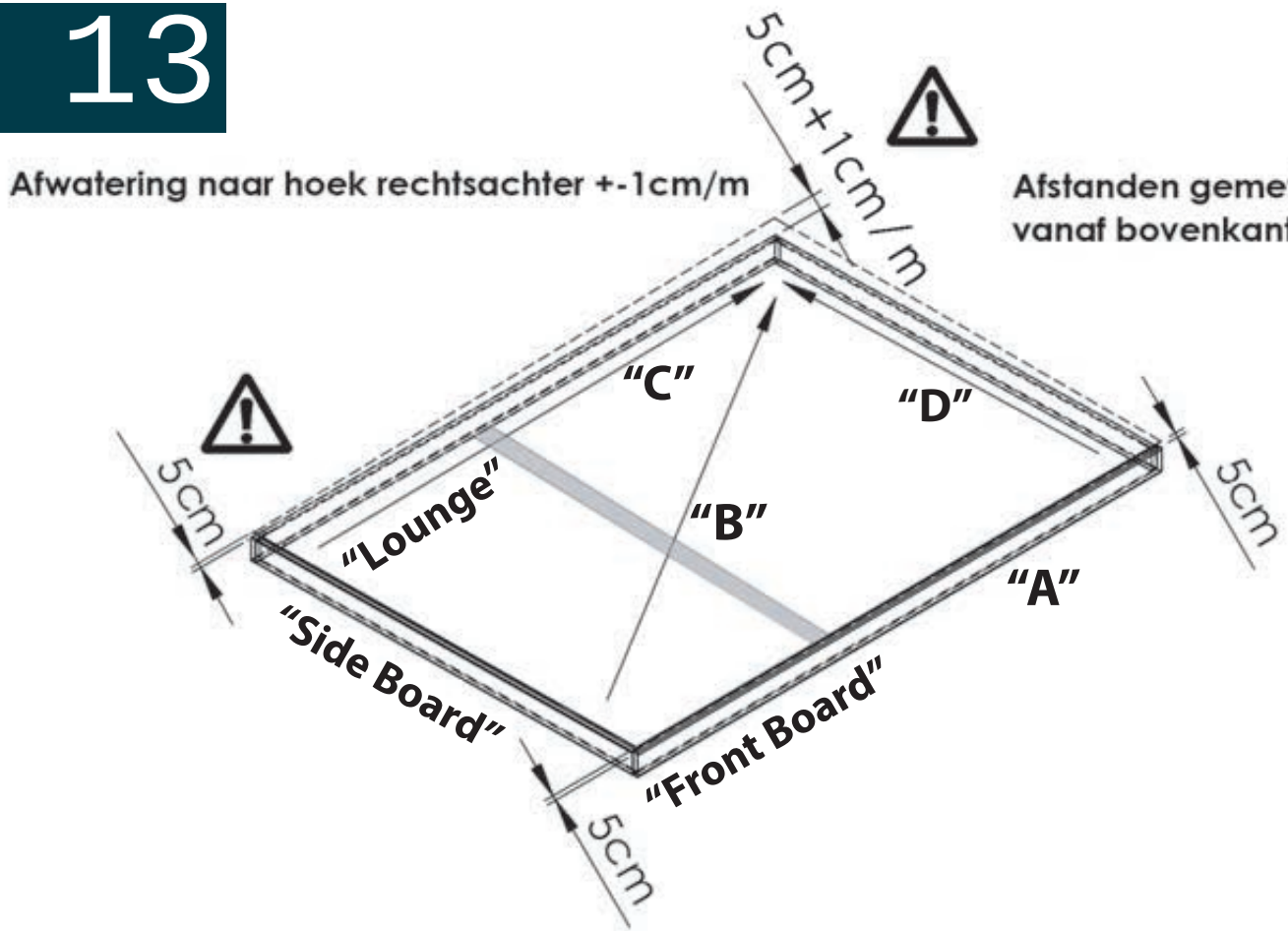

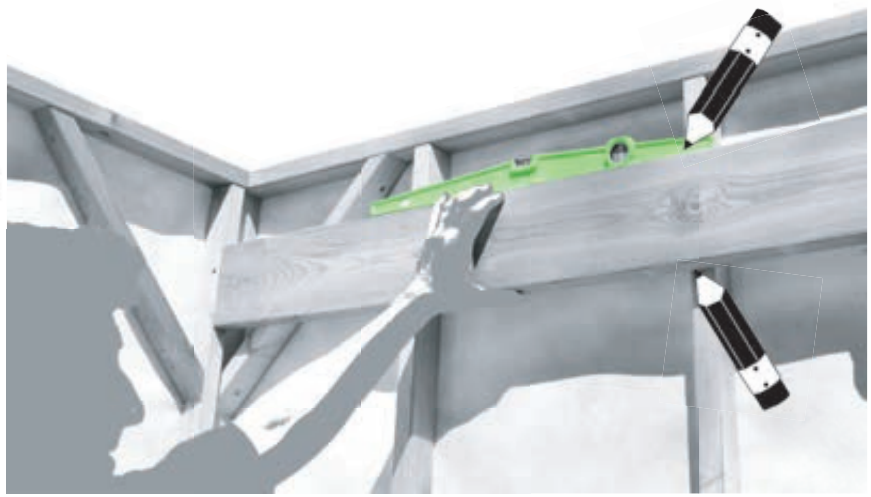

Zie algemene voorwaarden op de laatste pagina

Dakconstructie: de ringbalk

Breng de lijm aan het oppervlak dat u heeft afgetekend en schroef 2 keer in het midden van de stijlen en schoren vast. Bevestigen met lijm en 2 keer schroeven is noodzakelijk voor de veiligheid en de stabiliteit van de dakconstructie. Herhaal dit voor de wanden “A”, “C”, “D” en “Front” en “Side boards”.



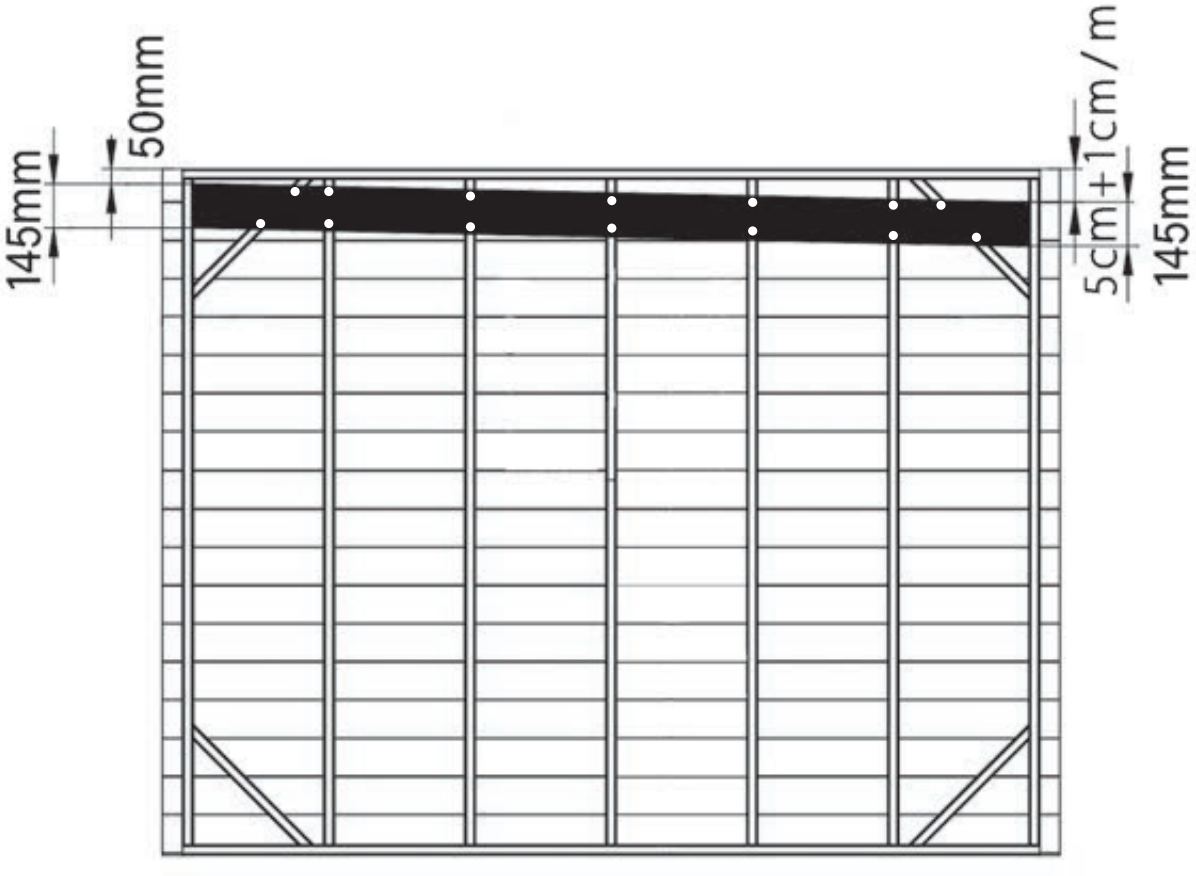

Zo zal uw Ringbalk er uitzien van uit binnenkant “Lounge” als tapgat zich bevind in de hoek tussen wanden “C” en “D”

Lijm en schroef vast!

14



Dakconstructie: de afstandshouders

Zie algemene voorwaarden op de laatste pagina

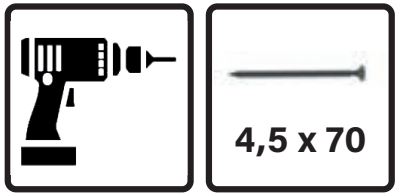

Bevestig eerst de afstandshouders in de hoeken van de tegenoverliggende zijden. Dit zullen de langste zijden van het tuinhuis zijn. De liggers moeten altijd de kortste afstand verbinden voor de sterkte van het dak.

a ›

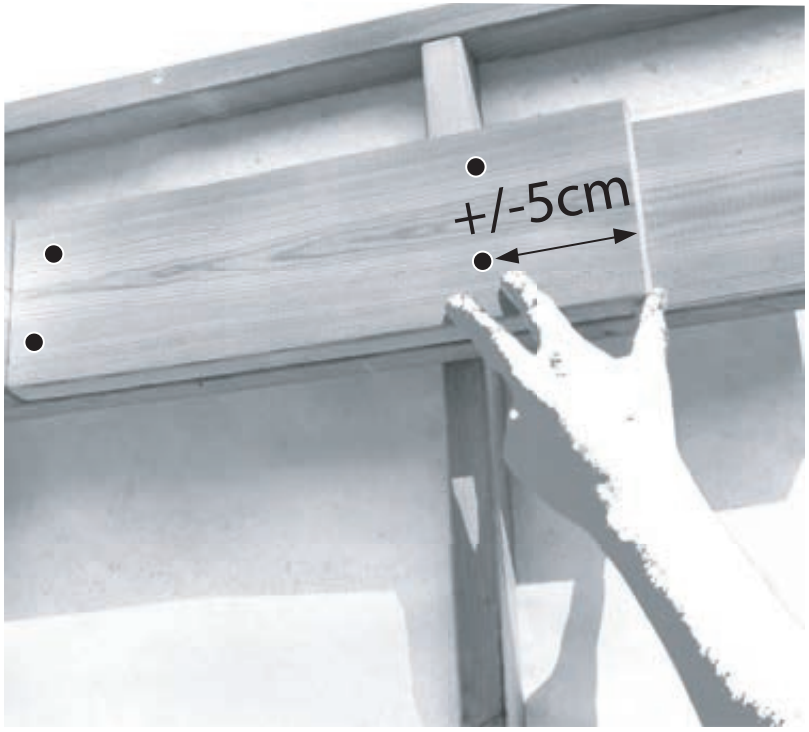

Schroef elke afstandhouder 4 keer in de ringbalk.
Houd een afstand van +/- 5 cm aan vanaf de kant waar uw ligger tegenkomt.
U hebt deze ruimte nodig om straks de ligger in te schroeven.

b ›



Dakconstructie: de hoekijzers

Zie algemene voorwaarden op de laatste pagina



Schroef de hoekijzers in de hoeken in het tuinhuis vast voor betere stabiliteit van de constructie.
Let op: de kant van het hoekijzer die op de afstandshouder ligt moet u met Ø 4,5x70 vastschroeven om tot in de ringbalk te kunnen vijzen.

16

a ›

Schroef vast met Ø 4,5x70



De kant van het hoekijzer die rechtstreeks op de ringbalk ligt, bevestigt u met Ø 4,5x40mm.

b ›

Schroef vast met Ø 4,5x40

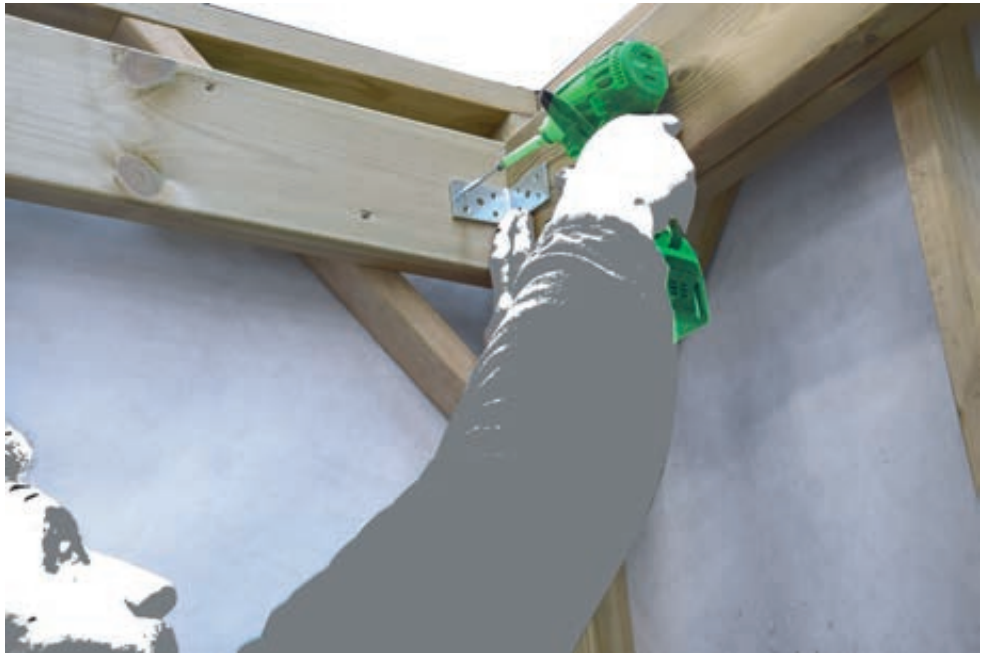

Zie algemene voorwaarden op de laatste pagina

Dakconstructie: de liggers

Boor voor met Ø4 en schroef de balk 2 keer diagonaal in het afstandsstuk. Zo vermeid u splitsen van het hout en bekomt u een betere bevestiging.

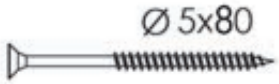

Voorboren Ø4

Schroef vast!

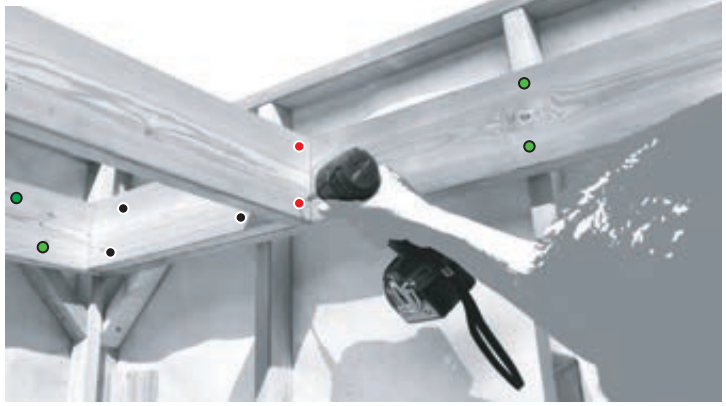

17

18

Dakconstructie: de afstandhouders

Nadat u alle liggers hebt bevestigd, verbindt u ze allemaal met behulp van afstandhouders. Als de diepte van het tuinhuis meer dan 3m is, moet u 2 rijen maken. Boor voor met Ø4 en schroef elke balk schuin door de kopse kant van het afstandsstuk 2 keer, boven en onder. Bevestig ze geschrankt, zo kunt u altijd in het kopse kant schroeven.

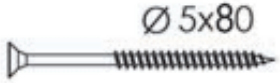

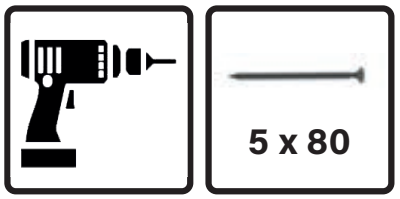

De afstandhouders

De liggers

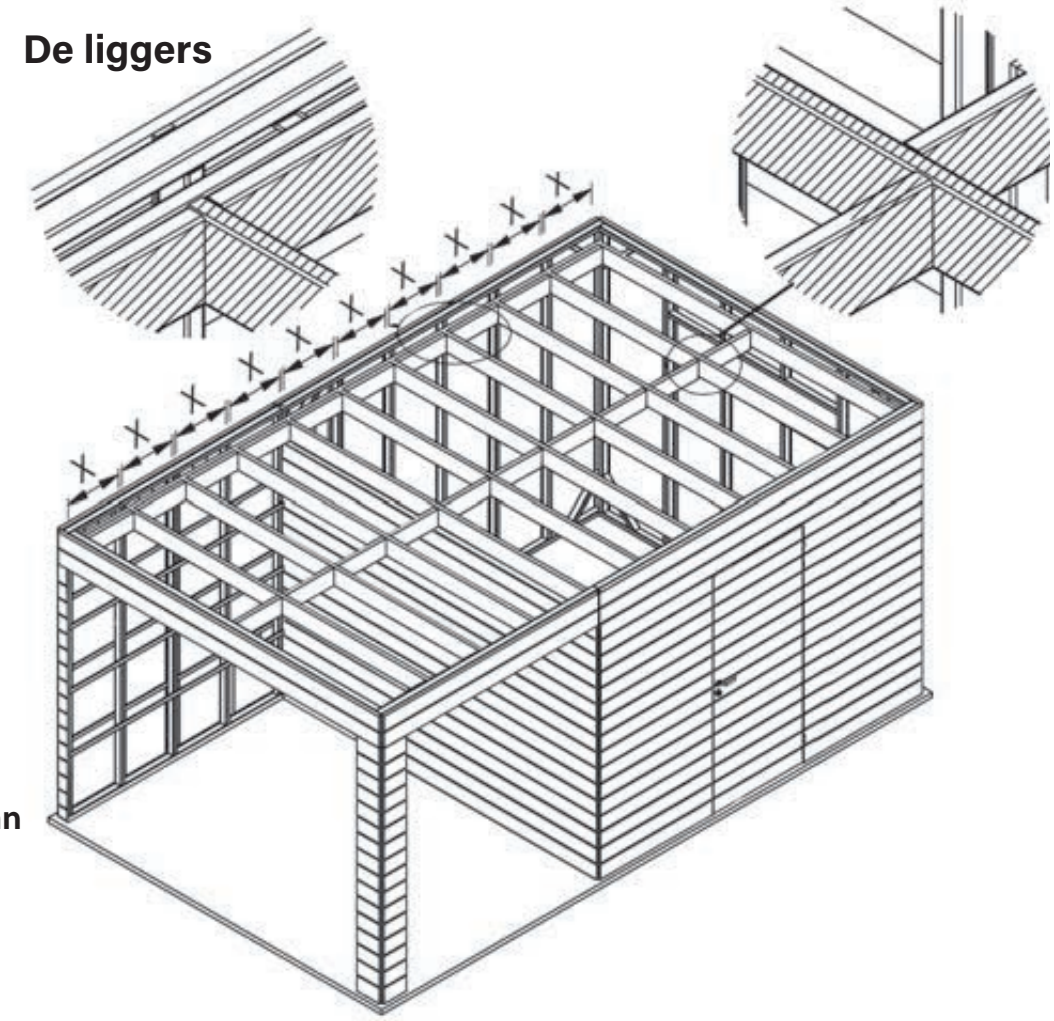

Zie algemene voorwaarden op de laatste pagina

OSB

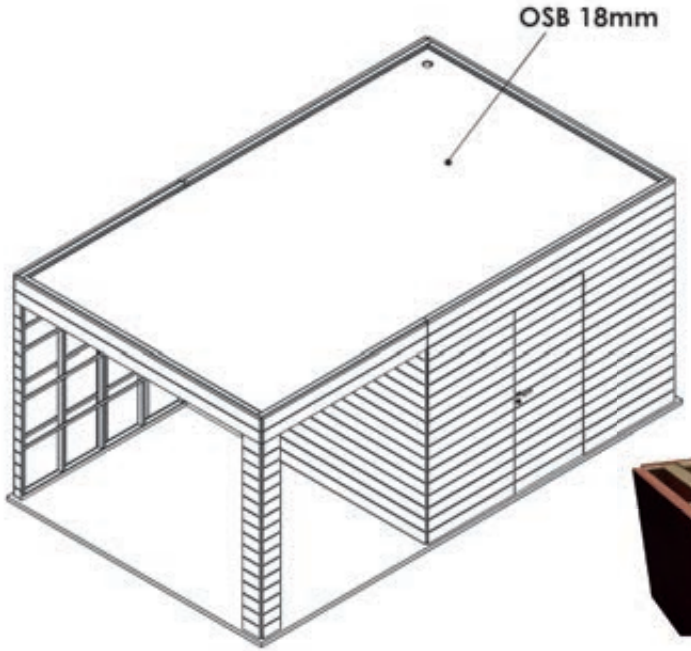

Vooraleer u de OSB panelen plaatst, controleert u steeds of de deur nog waterpas hangt.





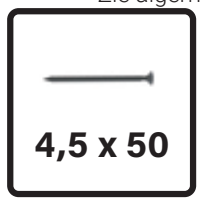

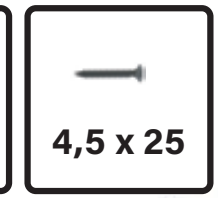







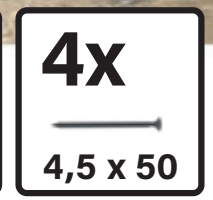

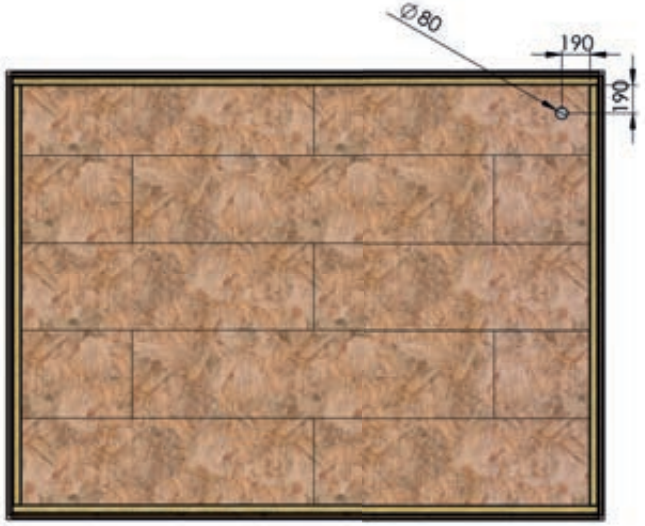

19

20

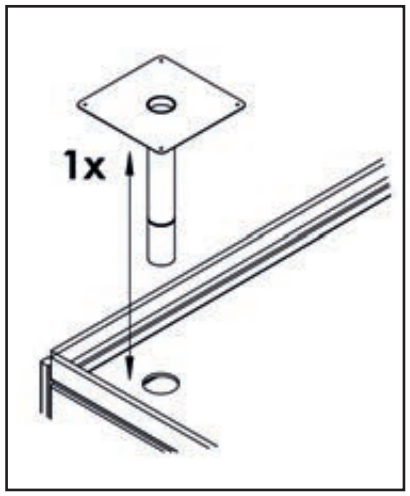

a ›



b ›



c

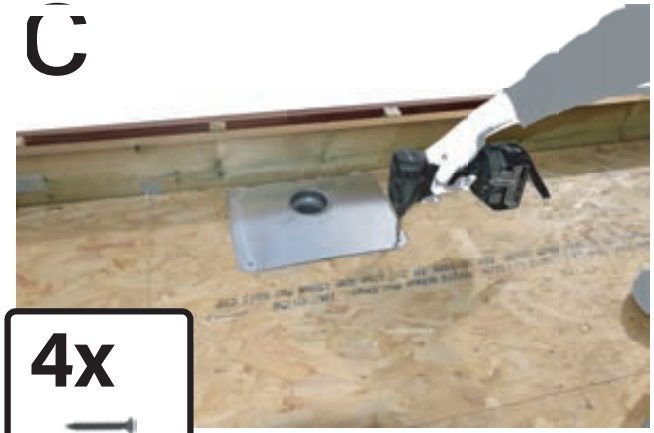

Zie algemene voorwaarden op de laatste pagina

21

a **Vouw de aangeleverde EPDM uit over het dakoppervlak en laat die ongeveer 1uur liggen. Hierdoor krijgt de EPDM zijn natuurlijke vorm terug.**

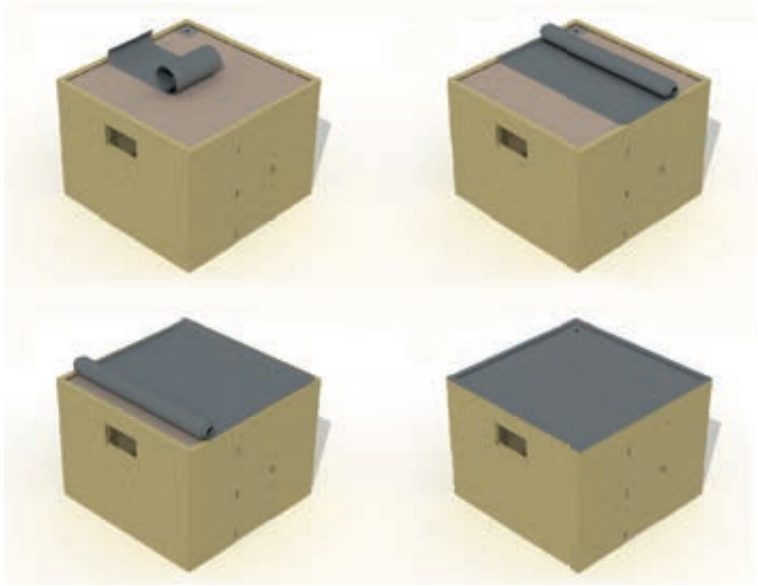



b **Vouw de EPDM voor de helft terug.**



c **Breng EPDM-lijm aan op elke 20cm van elkaar op de OSB.**



d **Leg de EPDM-folie op de gelijmde oppervlakte en rol stevig aan met de roller. Herhaal voor de andere helft.**

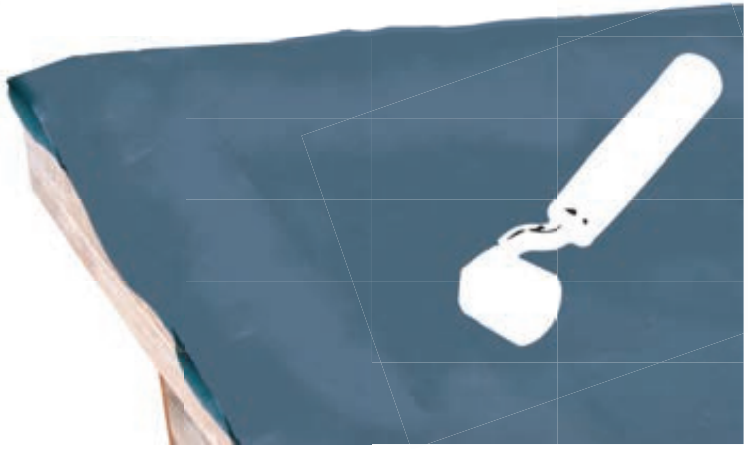

Zie algemene voorwaarden op de laatste pagina

a



b



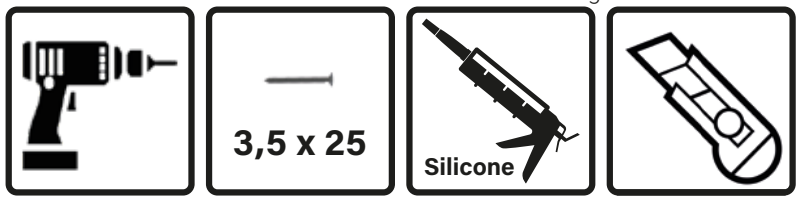

c

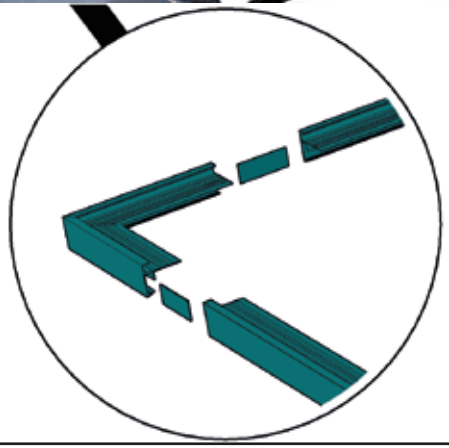

d



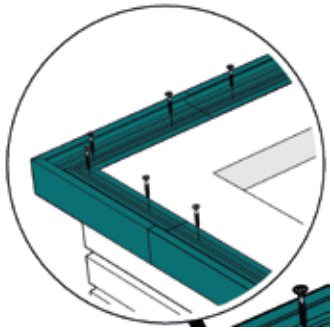

e



22

23

a

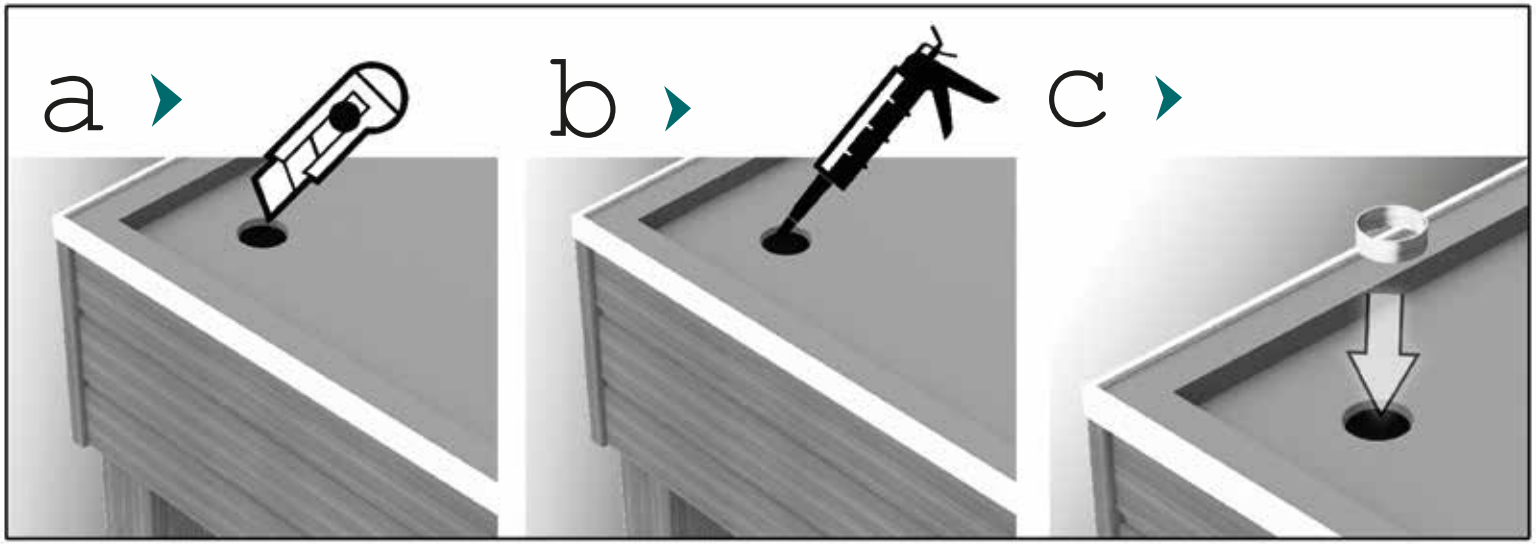

b

c



Zie algemene voorwaarden op de laatste pagina

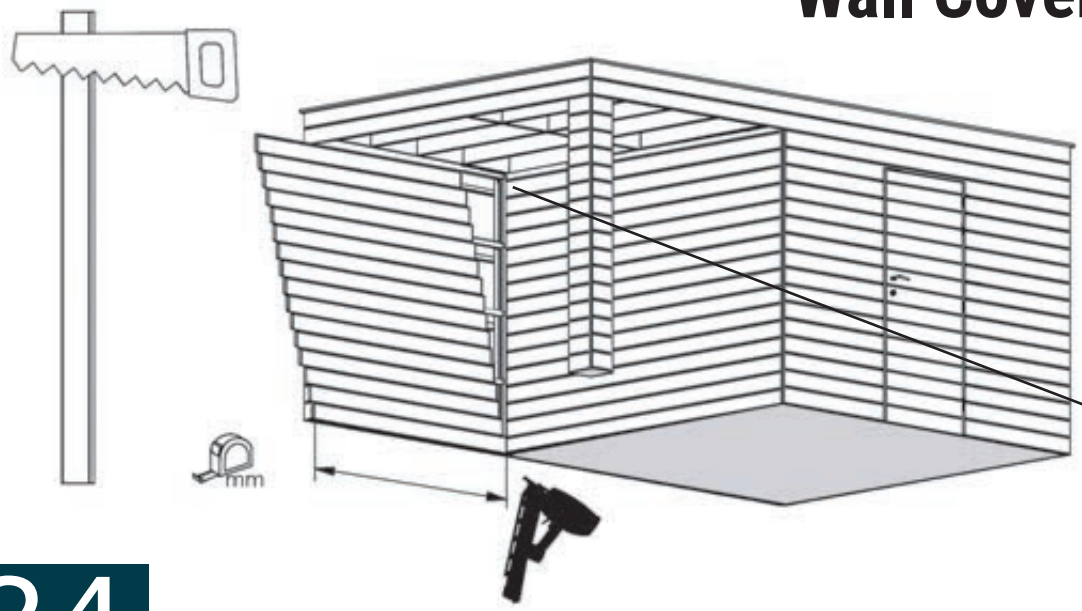

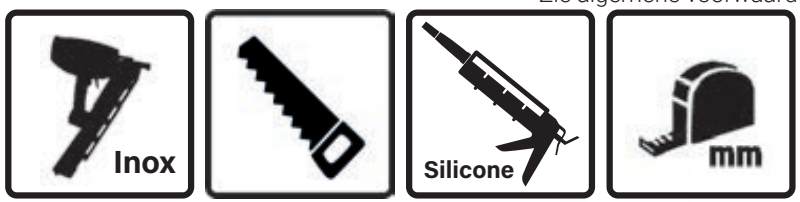

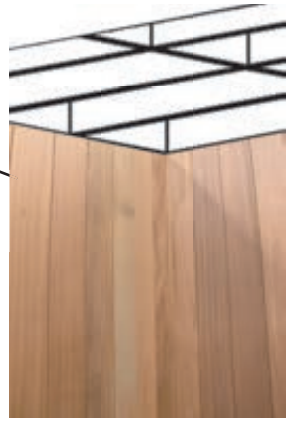

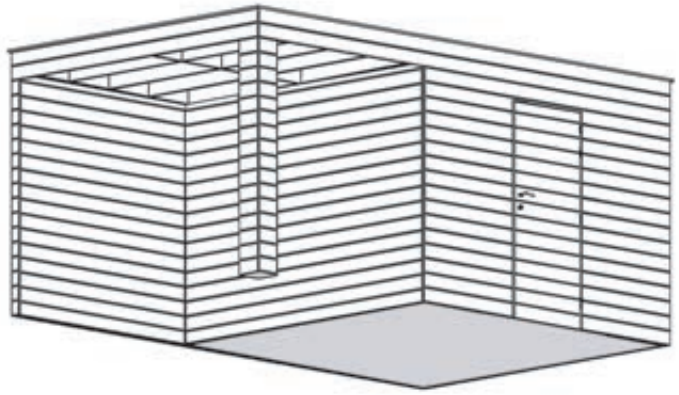

24

25



a ›

b ›



c ›

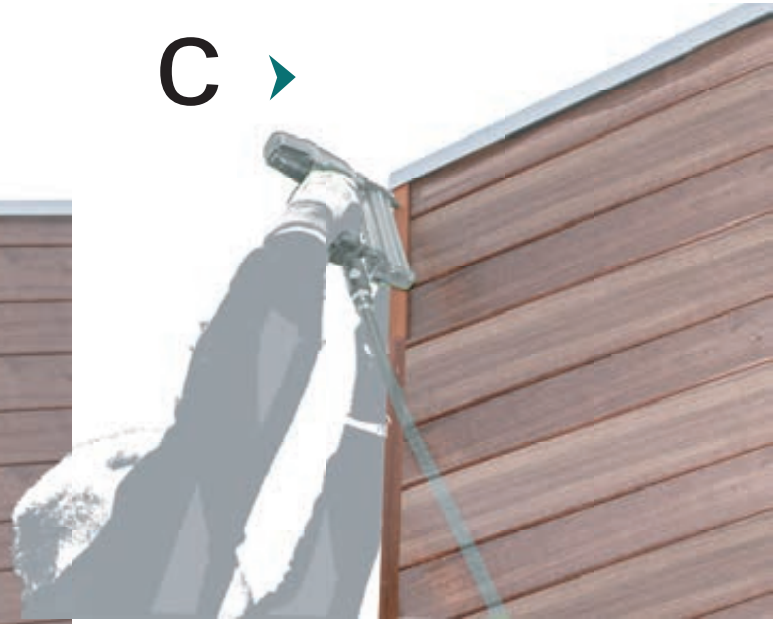

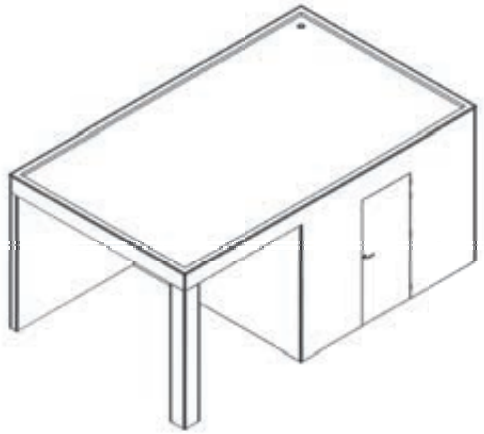

Algemene voorwaarden

Bedankt voor de aankoop van ons Vaja product. We wensen u er jaren plezier mee.
Om dat te garanderen, raden we u aan om onze montage-instructies grondig te lezen en te volgen.

Hout is een natuurlijk product onderhevig aan alle weersomstandigheden. Hierdoor kunnen barsten en lichte vervormingen ontstaan, deze worden als normaal beschouwd en beïnvloeden de kwaliteit niet. Ze vallen bijgevolg buiten de garantie.

De klant is verantwoordelijk voor voldoende bevestiging op de ondergrond en kiest zelf de bevestigingsmaterialen (hiervoor worden klopschroeven, silicone en draadstangen aanbevolen).
Het is geen overbodige luxe jaarlijks de zichtbare silicone te controleren en eventueel deze stap te herhalen om vochtproblemen te vermijden.

Het is van het grootste belang dat uw betonplaat vlak en haaks is en dat uw tuinhuis loodrecht wordt geplaatst.

Gebruik de geleverde schroeven volgens de aanbeveling in de handleiding.

Plaats uw OSB-platen niet gedurende vochtig en regenachtig weer.

Het is aangeraden om met minstens 3 volwassen personen te zijn voor de montage.

De geleverde constructie is niet voorzien voor het dragen van zonnepannelen of andere zware gewichten.

Enkel als het tuinhuis volledig volgens de regels van de kunst zoals beschreven in deze handleiding werd opgebouwd kan er sprake zijn van productverantwoordelijkheid.

Is bij de opbouw een stuk beschadigd of hebt u extra informatie nodig?
Contacteer ons tijdens de kantooruren telefonisch: +32 (0)52 42 26 06 of per e-mail sales@houtland.be
Indien u beschadiging van het pakket opmerkt, gelieve dit binnen de 48h na levering aan ons te laten weten.

HOUTLAND GARDEN BV
EEGENE 45
9200 DENDERMONDE

T: +32 (0)52 42 26 06
E: sales@houtland.be
www.houtland.be