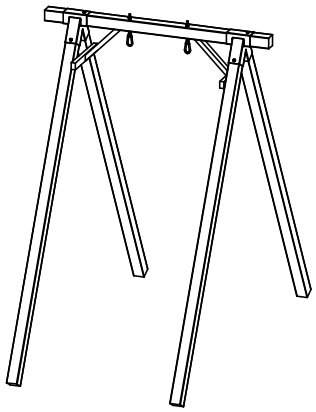

2x 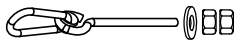

M10 x 60 8x 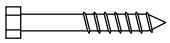

16x Ø4.5x70 

2x 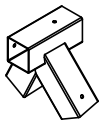

2x 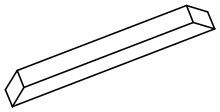

2x 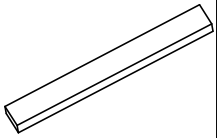

1x 3,6m 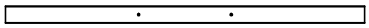

4x 2,9m 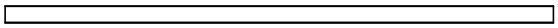

1

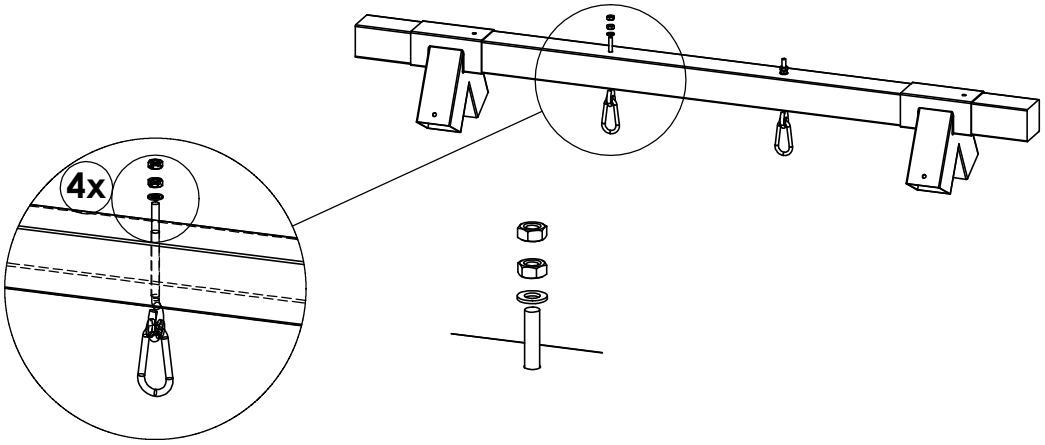

2

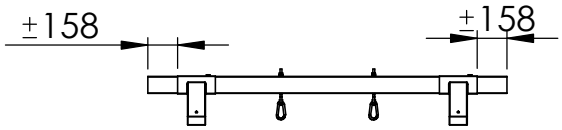

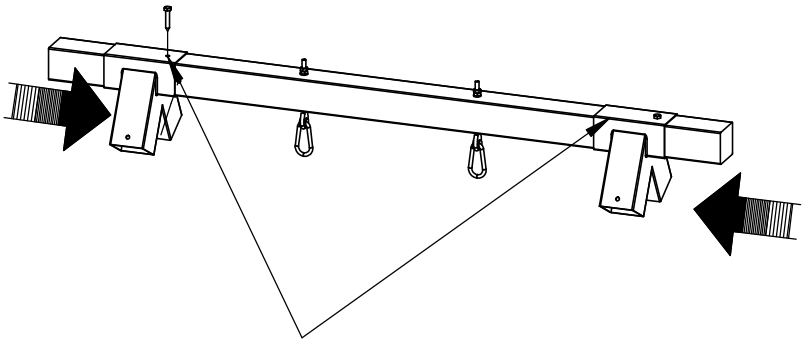

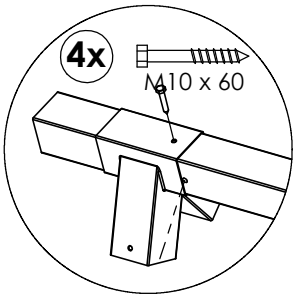

Grote vrijstaande schommel Grand portique indépendent	802	Pag.: 1/2	HOUTLAND GARDEN BV Eegene 45 B-9200 Dendermonde +32 (0) 52 42 26 06 www.houtland.be
MONTAGEHANDLEIDING NOTICE DE MONTAGE	mm	Datum: 24/02/2025	

3

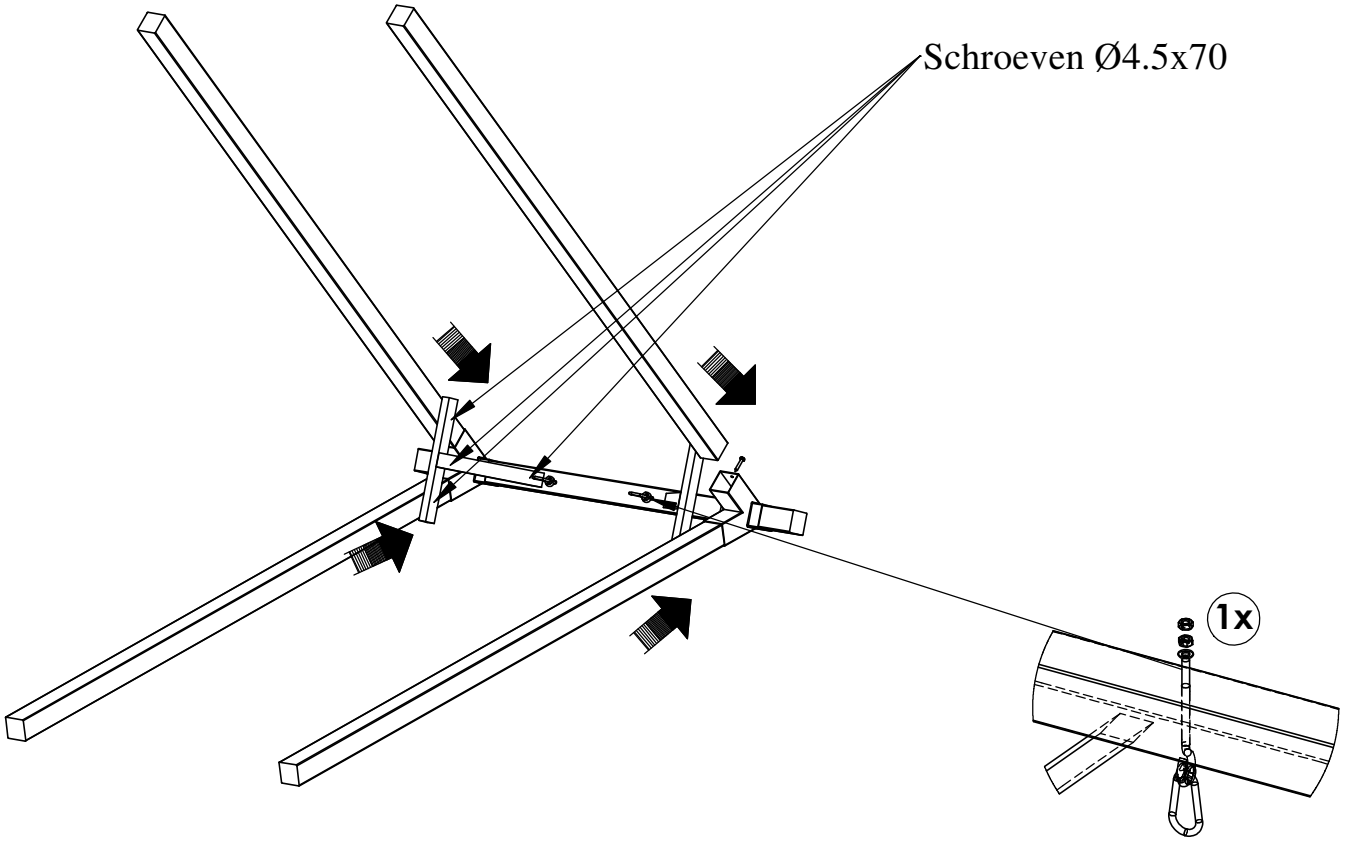

Verankering verplicht - apart te bestellen
Scellement obligatoire - à commander séparément
Has to be fixed - to order separately
Muß verankert werden! - zu bestellen

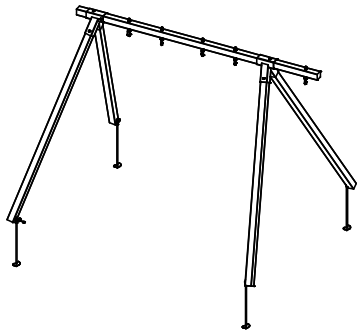

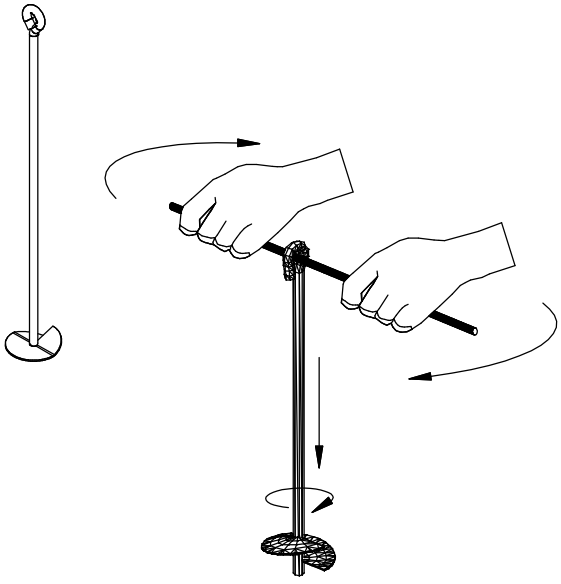

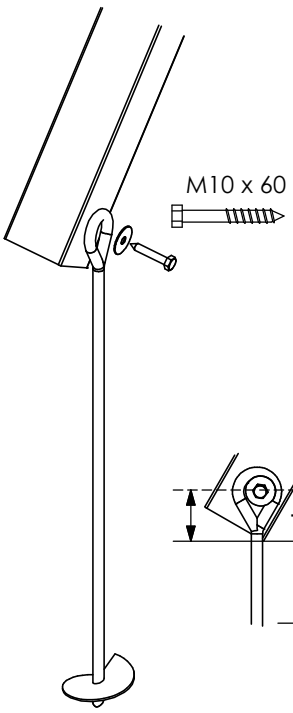

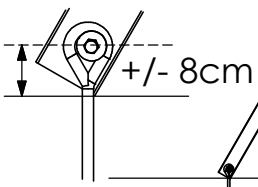

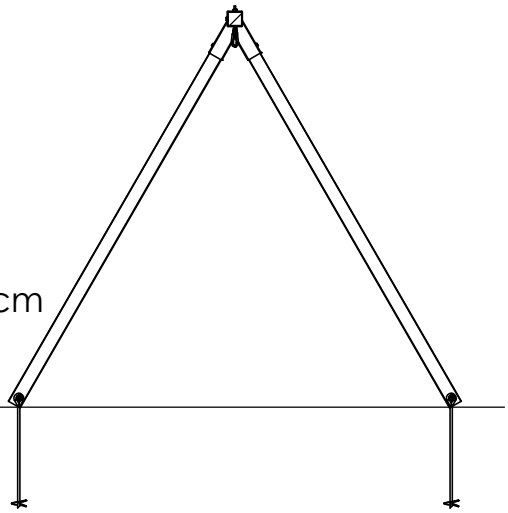

Grote vrijstaande schommel Grand portique indépendent	802	Pag.: 2/2	HOUTLAND GARDEN BV Eegene 45 B-9200 Dendermonde +32 (0) 52 42 26 06 www.houtland.be
MONTAGEHANDLEIDING NOTICE DE MONTAGE	mm	Datum: 24/02/2025	